# JONIX steel

## NAUDOJIMO IR TECHNINĖS PRIEŽIŪROS INSTRUKCIJA



**ORO VALYMO JONIZATORIUS**
**SU ŠALTOS PLAZMOS TECHNOLOGIJA**

PAGAMINTA ITALIJOJE

Ši instrukcija yra išversta iš italų kalbos.
JO**NIX** pasilieka visas su šia instrukcija susijusias teisės, įskaitant teisę bet kuriuo metu ir be įspėjimo atlikti būtinus gaminių ir instrukcijos pakeitimus ar patobulinimus. Draudžiama visiškai arba iš dalies kopijuoti šią instrukciją be JO**NIX** sutikimo.

# Turinys


**1 - BENDRA INFORMACIJA** 5
1.1 - SERIJOS NUMERIS 5
1.2 - ATSAKOMYBĖ 5
1.3 - SIMBOLIAI 6

**2 - ĮSPEJIMAI IR BENDRIEJI REIKALAVIMAI** 6

**3 – APEI ORO VALYMO SISTEMĄ** 8

**4 - TECHNINIAI DUOMENYS** 10
4.1 - PRIETAISO APRASYMAS JO**NIX** steel 1C 10
4.1.1 - Techninės savybės JO**NIX** steel 1C 10
4.2 - PRIETAISO APRASYMAS JO**NIX** steel 2C/4C 11
4.2.1 - Techninės savybės JO**NIX** steel 2C/4C 11
4.3 - PRIETAISO APRASYMAS JO**NIX** steel 2F/4F 12
4.3.1 - Techninės savybės JO**NIX** steel 2F/4F 12
4.4 - PRIETAISO DALYS PAGAL UŽSAKYMĄ 12

**5 - PRIEMIMAS, TRANSPORTAVIMAS IR SAUGOJIMAS** 13
5.1 - PAKUOTE 13
5.2 - TVARKYMAS IR TRANSPORTAVIMAS 13
5.3 - PATIKRINIMAS 13
5.4 - SANDĖLIAVIMAS 13
5.5 - LAIKYMAS 13

**6 - ĮRENGIMAS IR EKSPLOATAVIMAS** 14
6.1 - SAUGOS STANDARTAI 14
6.2 – DARBO PRADŽIA 16
6.3 – ĮRENGIMO VIETOS PASIRINKIMAS 16
6.4 - PRIETAISO MONTAVIMAS 16
6.4.1 - Tvirtinimo tipai 18
6.4 - ELEKTROS JUNGTYS 19
6.5 - ELEKTROS ENERGIJOS TIEKIMO 19
6.7 - PRIETAISO NAUDOJIMAS 20

**7 - PRIEZIURA** 21
7.1 - ĮSPEJIMAI 21
7.2 - ĮPRASTINĖ PRIEŽIŪRA 21
7.2.1 - Jonizuojančių generatorių valymas JO**NIX** steel 1C 22
7.2.2 - Jonizuojančių generatorių valymas JO**NIX** steel 2C/4C 25
7.2.3 - Jonizuojančių generatorių valymas JO**NIX** steel 2F/4F 28
7.2.4 – Filtrų valymas 31
7.2.5 - Išorinis įrangos valymas 32
7.3 - SPECIALI PRIEŽIŪRA 33
7.3.1 - Jonizuojančių generatorių keitimas JO**NIX** steel 1C 33
7.3.2 - Jonizuojančių generatorių keitimas JO**NIX** steel 2C/4C 36
7.3.3 - Jonizuojančių generatorių keitimas JO**NIX** steel 2F/4F 39

**8 - VEIKLOS PATIKRINIMAS IR GEDIMŲ NUSTATYMAS** **43**
8.1 - Gedimų šviesos signalai (JO**NIX** Steel 2C/4C/2F/4F) 44

**9 - PERSPĖJIMAI** **45**

**GARANTIJOS** **46**

**ES ATITIKTIES DEKLARACIJA** **47**

**PRIEDAI**
KONSTRUKCIJA JO**NIX** steel 1C 48
KONSTRUKCIJA JO**NIX** steel 2C/4C 49
KONSTRUKCIJA JO**NIX** steel 2F/4F 50
BENDRIEJI MATMENYS JO**NIX** steel 1C 51
BENDRIEJI MATMENYS JO**NIX** steel 2C/4C 52
BENDRIEJI MATMENYS JO**NIX** steel 2F/4F 53
ELEKTROS DIAGRAMOS JO**NIX** steel 1C/2C/4C/2F/4F 54

Dėkojame, kad pasirinkote JO**NIX** steel prietaisą.

Šioje instrukcijoje pateikiama informacija ir tai, kas laikoma būtina JONIX steel transportavimui, montavimui ir priežiūrai.

Netinkamas prietaiso montavimas ir (arba) nesilaikant šioje instrukcijoje pateiktų rekomendacijų gali netekti garantijų, kurias Gamintojas išduoda savo gaminiams.

Gamintojas neatsako už jokius tiesioginius ir (arba) netiesioginius nuostolius, atsiradusius dėl neteisingo įrenginio naudojimo ar sugadinimo, kurį sukėlė nepatyrę ir (arba) neįgalioti darbuotojai. Pirkimo metu patikrinkite, ar įrenginys nepažeistas ir veikia.

Gamintojas neprisiima jokios atsakomybės už kūno sužalojimą ar turtinę žalą, atsiradusią dėl netinkamo prietaiso naudojimo arba dėl šioje instrukcijoje nurodytų naudojimo ir saugos instrukcijų nesilaikymo. Tokiu atveju bet koks garantinis reikalavimas bus negaliojantis.

Visi skundai turi būti pateikti raštu per 8 dienas nuo prekių gavimo.

Norėdami gauti daugiau informacijos, instrukcijų ar vaizdo medžiagą, kviečiame Jus aplankyti www.jonixair.com internetinėje svetainėje.

# 1 – BENDRA INFORMACIJA

## 1.1 Serijos numeris

Šioje instrukcijoje aprašyta įranga turi plokštelę, kurioje yra įrangos ir gamintojo duomenys:

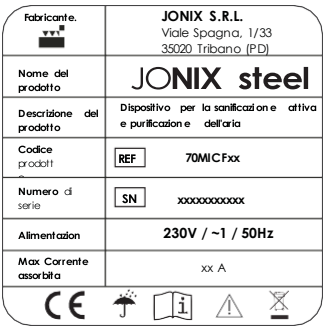


Profesionalus JONIX steel jonizatorius atitinka direktyvas: 2006/42/CB, 2011/65/UE, 2014/30/UE, 2014/35/UE ir vėlesnius pakeitimus.

**Svarbus įspėjimas**

**JONIX steel jonizatorius pagamintas ir skirtas valyti orą gyvenamosiose patalpose (namuose, biuruose, parduotuvėse), nesuderinamose su toksinėmis ir degiosiomis dujomis. Todėl griežtai draudžiama naudoti prietaisą aplinkoje, kur oras yra užterštas ir (arba) savo sudėtyje turi kitų cheminių junginių ir (arba) dulkių. Naudojant prietaisą kitais nei numatyti ir neatitinkančiais šioje instrukcijoje aprašytais atvejais, gamintojas atleidžiamas nuo atsakomybės.**

## 1.2 Atsakomybė

Nesilaikant šiame Naudojimo ir techninės priežiūros instrukcijoje pateiktų instrukcijų, Gamintojas atleidžiamas nuo atsakomybės. Informacijos, kuri nėra įtraukta arba kurios negalima nustatyti pagal instrukciją, klauskite gamintojo tiesiogiai.

JONIX
Viale Spagna 31/33
35020 Tribano - PD -
Italija
http://www.jonixair.com

Visų pirma, jei įrangos techninė priežiūra atliekama nesilaikant pateiktų instrukcijų arba pakenkiant vientisumui ar modifikuojant funkcijas, JONIX atleidžiama nuo bet kokios atsakomybės, susijusios su žmonių saugumu ir netinkamu įrangos valdymu.

## 1.3 Simboliai

Prašome atkreipti ypatingą dėmesį į šiuos ženklus ir jų reikšmę. Jie pabrėžia konkrečią informaciją, pavyzdžiui:



**Įspėjimas:** jis susijęs su integravimu ar pasiūlymais dėl tinkamo prietaiso naudojimo.



**Pavojus:** jis susijęs su pavojingomis situacijomis, kurios gali susidaryti naudojant prietaisą, siekiant užtikrinti asmeninį saugumą.



**Draudžiama:** šis simbolis nurodo operacijas, kurių reikia vengti bet kokiomis aplinkybėmis ir todėl draudžiama.



**AUKŠTOS įtampos pavojus!**
Prieš atjungdami įtampos tiekimą, neatidarykite jokių dangčių, durelių ar kitų apsaugų.



**Įspėjimas!**
Privaloma naudoti apsaugines pirštines.



**Elektroninės įrangos atliekos.**
Šis ženklas įrangos etiketėje rodo, kad įranga atitinka Elektroninės įrangos atliekų direktyvą. Už tai, kad įrenginys laisvai disponuojamas aplinkoje. Neteisėtai disponuojama įranga, baudžiama pagal įstatymą.

## 2 - ĮSPĖJIMAI IR BENDRIEJI REIKALAVIMAI



**Ši naudojimo instrukcija yra neatskiriama prietaiso dalis, todėl turi būti atidžiai prižiūrima ir visada turi būti pridedama prie įtaiso, net jei jis parduodamas kitam savininkui ar naudotojui. Tuo atveju, jei ji yra sugadinta ar prarasta, kreipkitės į JONIX dėl kitos kopijos arba atsisiųskite dokumentą iš www.jonixair.com.**



**Remonto ir techninės priežiūros darbus turi atlikti JONIX įgalioti darbuotojai arba kvalifikuoti darbuotojai pagal šioje instrukcijoje išdėstytas nuostatas. Nekeiskite ir negadinkite prietaiso, nes jis gali sukelti pavojų, o prietaiso gamintojas neatsako už padarytą žalą.**



**Priėmus prekę patikrinkite, ar turinys nepažeistas ir pilnai sukomplektuotas. Jei neatitinka reikalavimų, kreipkitės į įrenginį pardavusią įmonę.**



**Montuojant ir eksploatuojant šį gaminį, būtina laikytis šioje instrukcijoje nurodytų reikalavimų ir instrukcijų.**



**JONIX neprisiima jokios atsakomybės už žalą, padarytą žmonėms, gyvūnams ar turtui dėl montavimo, koregavimo ir priežiūros klaidų arba netinkamo naudojimo.**

Atkreipkite dėmesį, kad naudojant produktus, kuriems reikalinga elektros energija, laikomasi kai kurių esminių saugos taisyklių, tokių kaip:



**Šis prietaisas nėra skirtas naudoti žmonėms (įskaitant vaikus), turintiems fizinių, psichinių ar jutiminių gebėjimų arba neturintiems patirties ir žinių, išskyrus atvejus, kai už jų saugą atsakingas asmuo juos prižiūri arba duoda nurodymus naudoti prietaisą. Imkitės tinkamų atsargumo priemonių, kad vaikai negalėtų žaisti su prietaisu.**



**Nelieskite prietaiso, jei esate basomis ir kūno dalimis, kurios yra šlapios ar drėgnos.**



**Neatlikinėkite jokių techninės priežiūros ar valymo darbų, prieš tai neatjungę prietaiso nuo elektros tinklo, pasukdami pagrindinį sistemos jungiklį į padėti "Išjungti".**



**Nekiškite saugos ar reguliavimo įtaisų be išankstinio prietaiso gamintojo leidimo ir nurodymų.**



**Netraukite, neatsiekite ir nesukite elektros laidų, išeinančių iš prietaiso, net jei jis yra atjungtas nuo elektros tinklo.**



**Nestovėkite, nesėdėkite ir (arba) nelaikykite jokių daiktų ant įrenginio.**



**Nepurkškite ir nepilkite vandens ar kitų skysčių tiesiai ant prietaiso.**



**Neatidarinėkite skydelių, kad pasiektumėte vidines prietaiso dalis, prieš tai neperjungęs sistemos jungiklio į padėti "Išjungti".**



**Nepalikinėkite įpakavimo medžiagų vaikams jiems pasiekiamoje vietoje, nes tai gali būti pavojinga.**

## 3 – APIE ORO VALYMO SISTEMĄ

Šis oro valymo įtaisas, naudodamas fizinį jonizacijos procesą, skatina kontroliuojamą tam tikrų Joninių rūšių (elektriniu būdu įkrautų rūšių) susidarymą ore per elektrostatinį lauką, kuris imituoja natūralų procesą, kuris paprastai vyksta per saulės spinduliuotę, mechaniškai arba naudojant kiti fiziniai reiškiniai.

Konkrečios pagaminamos joninės dalelės pasirodė esančios ypač veiksmingos kaip dezinfekuojančios medžiagos ore ir ant paviršių, be to, istoriškai ir moksliškai įrodyta, kad ypač pagamintos joninės dalelės, yra naudingos žmonėms, ypač tiems, kuriems elektros krūvis yra neigiamas (atsirandantis iš atskirų ar mažų grupių molekulių, kurios turi laisvų elektronų).

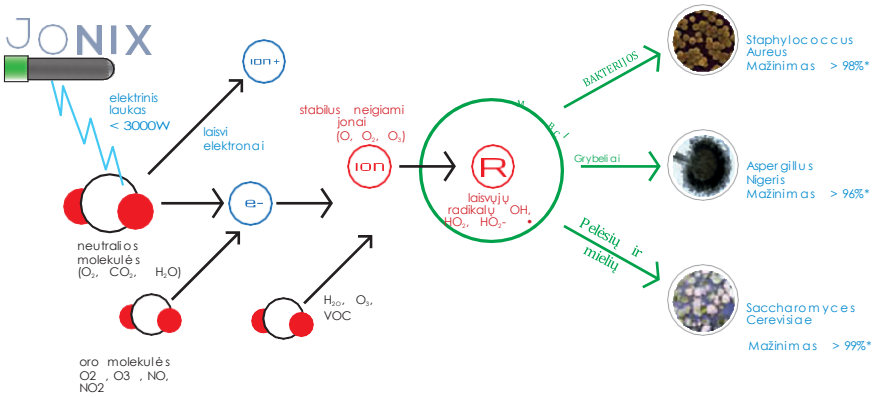


---

JO**NIX** steel prietaiso savybės:

- **Stiprus dezinfekatorius: efektyvus prieš virusus, bakterijas, alergenus, grybelius ir kvapus;**
- **sunaikina COVID 19 virusą per 30 minučių. (Testuota Padujos Universitete);**
- **nuolat skaido lakiuosius organinius junginius (LOJ);**
- **nenaudoja ir negamina cheminių medžiagų;**
- **prisotina organizmą deguonimi;**
- **yra suderinamas su aplinka, kurioje reikia nuolat stebėti oro užterštumą.**

**Naudojamas:**

- **veterinarijos sektorius: laukimo salės, pacientų kambariai, infekcinių ligų palatos, chirurginės patalpos.**
- **maisto sektorius: šaldymo sandėliai, darbo vietos, pakavimo vietos, šaldymo kameros.**

Prietaisas turi apsauginį jungiklį, išdėstytą taip, kad atidarius apsauginį dangtelį (taip pat ir atsitiktinai), jonizuojančių generatorių ir ventiliatoriaus maitinimas bus atjungtas.

JONIX steel dezinfekavimo veikla suderinama su žmogaus buvimu.

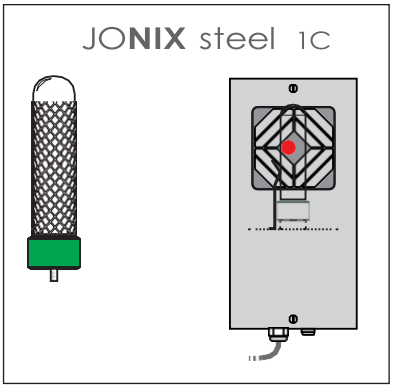


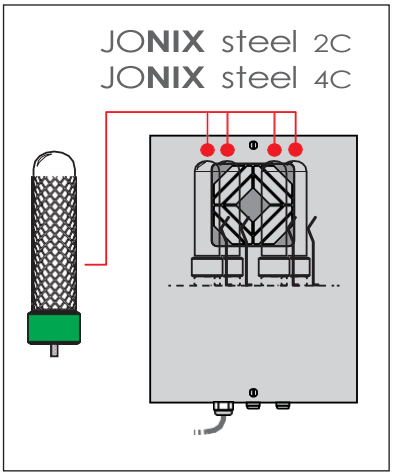


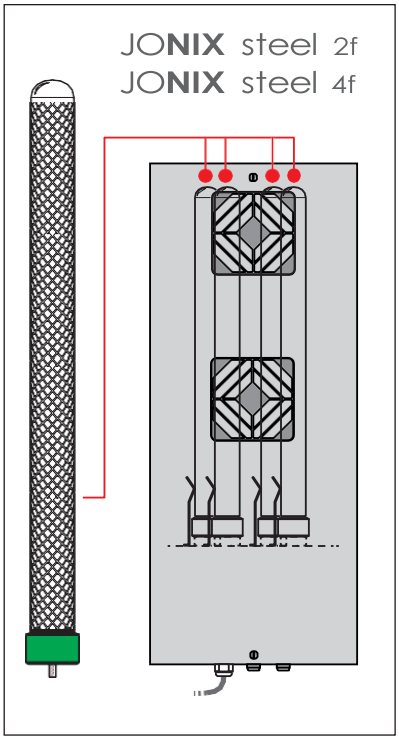


Oro ir paviršių taršos sumažėjimą galima patikrinti atlikus aplinkos analizę: oro mėginių ėmimas naudojant SAS metodą, paviršių ir įrangos mėginių ėmimas kontaktinių plokštelių metodas. Norint gauti lyginamąją analizę, siūloma atlikti tris mėginių ėmimo ciklus per tris skirtingas savaitės dienas. Jie turėtų būti parenkami atsižvelgiant į produktyvias ir tipiškas mikrobų užteršumo rizikos ypatybes. Tas pats ciklas turi būti kartojamas tomis pačiomis sąlygomis, taikant tuos pačius mėginių ėmimo metodus ir tose pačiose vietose, pradedant nuo 24 valandų po įrengimo.

## 4 - TECHNINIAI DUOMENYS

### JONIX steel 1C

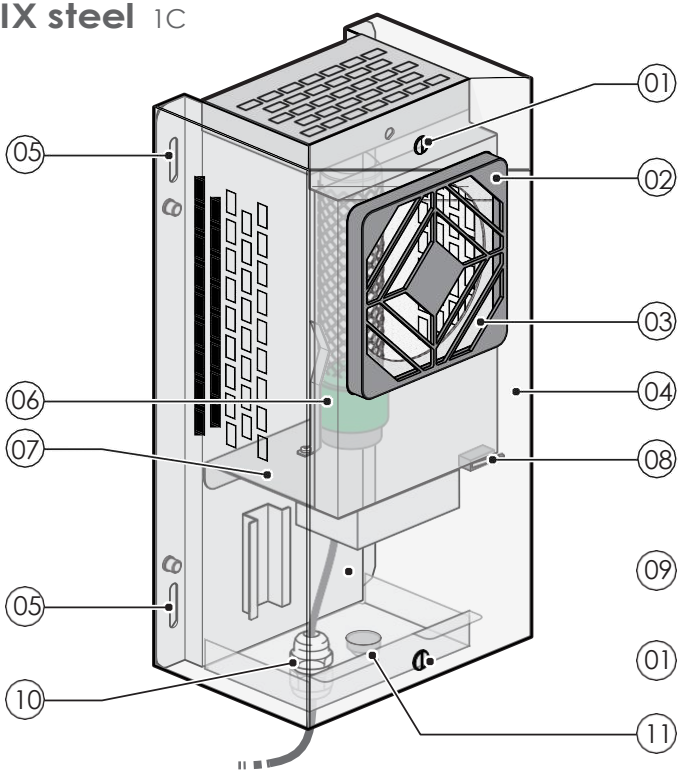


#### 4.1 PRIETAISO APRAŠYMAS JONIX steel 1C

| | |
|---|---|
| 01 Dangtelio tvirtinimo varžtas | 07 Plokštė iš nerūdijančio plieno AISI 304 |
| 02 Filtro dangtelis | 08 Perjungimo mygtukas |
| 03 Nerūdijančio plieno AISI 304 filtras | 09 Elektros skyrius |
| 04 Dangtelis iš nerūdijančio plieno | 10 Maitinimo kabelio išėjimas |
| 05 Lizdas sieninėje plokštelėje | 11 ON/OFF šviečiantis jungiklis |
| 06 Jonizuojantis generatorius ir įžeminimo laikiklis | |

#### 4.1.1 Techninės savybės JONIX steel 1C

| Modelis | Matmenys (WxDxH) [mm] | Maitinimo šaltinis | Max galia [W] | Oro srautas [m³/h] | Svoris [Kg] |
|---|---|---|---|---|---|
| JONIX steel 1C | 190 x 150 x 375 | 230 V / ~1 / 50Hz | 0,14 | 160 | 5 |

# JONIX steel 2C
# JONIX steel 4C

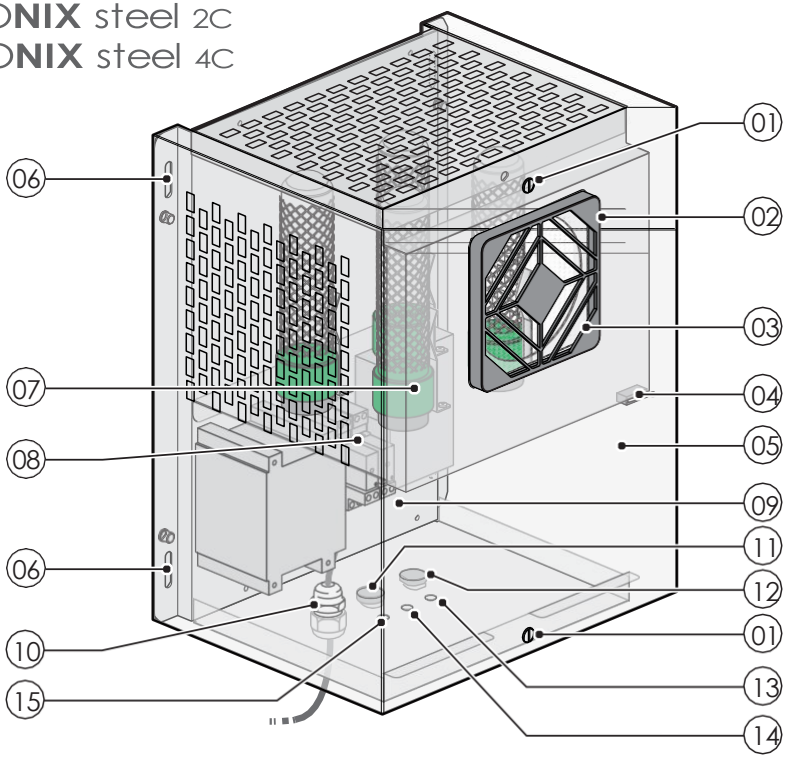


## 4.2 PRIETAISŲ APRAŠYMAS JONIX steel 2C/4C

| | |
|---|---|
| 01 Dangtelio tvirtinimo varžtas | 08 Plokštė iš nerūdijančio plieno AISI 304 |
| 02 Filtro dangtelis | 09 Elektros skyrius |
| 03 Nerūdijančio plieno AISI 304 filtras | 10 Maitinimo kabelio išėjimas |
| 04 Perjungimo mygtukas | 11 ON/OFF šviečiantis jungiklis |
| 05 Dangtelis iš nerūdijančio plieno | 12 Signalinis atstatymo mygtukas |
| 06 Lizdas sieninėje plokštelėje | 13 Lemputė: yra gedimas |
| 07 Jonizuojantis generatorius ir įžeminimo laikiklis<br>JONIX steel 2C: Nr. 2 / JONIX steel 4C: Nr. 4 | 14 Lemputė: reikia techninės priežiūros<br>15 Lemputė: viskas tinkamai veikia |

### 4.2.1 Techninės savybės techninės JONIX steel 2C / 4C

| Modelis | Matmenys, mm | Maitinimo šaltinis | Max. galia, W | Oro srautas, m³/h | Svoris, kg |
|---|---|---|---|---|---|
| JONIX steel 2C | 310 x 260 x 400 | 230V/~1/ 50Hz | 0,15 | 160 | 9 |
| JONIX steel 4C | | | 0,15 | 160 | 9 |

## JONIX steel 2F
## JONIX steel 4F

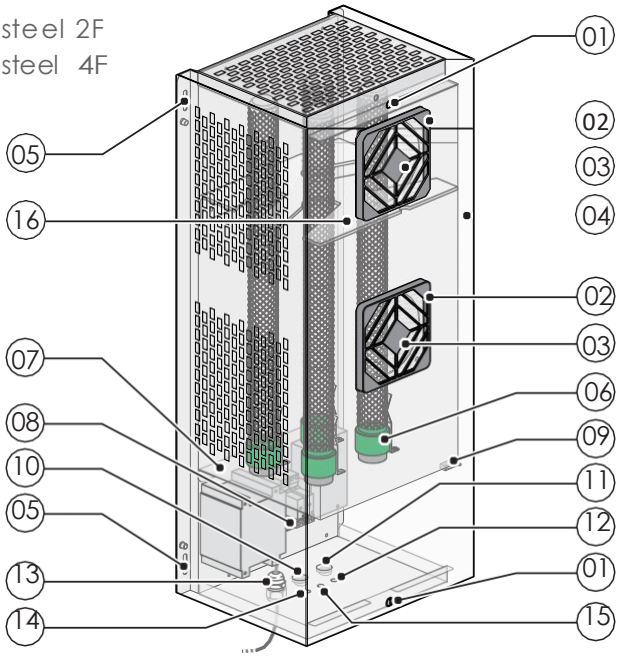


### 4.3 PRIETAISŲ APRAŠYMAS JONIX steel 2F/4F

| | |
|---|---|
| 01 Dangtelio tvirtinimo varžtas | 09 Jungiklio mygtukas |
| 02 Filtro dangtelis | 10 ON/OFF šviečiantis jungiklis |
| 03 Nerūdijančio plieno AISI 304 filtras | 11 Signalinis atstatymo mygtukas |
| 04 Dangtelis iš nerūdijančio plieno | 12 Lemputė: yra gedimas |
| 05 Lizdas sieninėje plokštelėje | 13 Maitinimo kabelis išėjimas |
| 06 Jonizuojantis generatorius ir įžeminimo laikiklis JONIX steel 2F: Nr. 2 - JONIX steel 4F: Nr. 4 | 14 Lemputė: viskas tinkamai veikia |
| | 15 Lemputė: reikia techninės priežiūros |
| 07 Plokštės AISI 304 nerūdijančio steel | 16 Generatorių atraminė plokštė |
| 08 Elektrinis skyrius | |

### 4.3.1 Techninės savybės techninės JONIX steel 2F / 4F

| Modelis | Matmenys, mm | Maitinimo šaltinis | Max. galia, W | Oro srautas, $m^3/h$ | Svoris, kg |
|---|---|---|---|---|---|
| JONIX steel 2F | 310 x 260 x 750 | 230V/~1/50Hz | 0,29 | 320 | 14 |
| JONIX steel 4F | | | 0,29 | 320 | 15 |

### 4.4 UŽSAKYME GALIMOS ATSARGINĖS DALYS

| Kodas | Aprašymas | Pastabos |
|---|---|---|
| 71KT000002 | GENERATORIŲ 175 ATSARGINIŲ DALIŲ RINKINYS | Nr. 2 Jonizavimo generatoriai (trumpi) |
| 71KT000002 | NR. 2 GENERATORIŲ 520 ATSARGINIŲ DALIŲ RINKINYS | Nr. 2 Jonizavimo generatoriai (ilgi) |
| JX40000002 | APSAUGOS SAUGIKLIS | 1 stiklinis saugiklis 5x20 1A 'F' |

# 5 - Priėmimas, transportavimas ir laikymas

## 5.1 Pakuotė

JONIX steel įrenginys kartu su priedais pristatomas specialiose apsauginėse pakuotėse. Medžiagos, kurios nebuvo sumontuotos pagal techninius reikalavimus, yra tiekiamos atskiroje pakuote, kuri pritvirtinta prie paties prietaiso viduje ar atskirai. Pakuotėje yra:

- JONIX steel*.
- Eksploatavimo ir techninės priežiūros instrukcija (su atitikties deklaracija).

*): JONIX steel 2C /4C/2F/4F įrenginių modeliuose jonizavimo generatoriai yra išmontuoti ir supakuoti į dėžutes.

## 5.2 Priežiūra ir transportavimas

**Prietaisui tvarkyti, atsižvelgiant į svorį, naudokite atitinkamas priemones, kaip reikalaujama Direktyvoje 89/391/EEC ir vėlesniuose pakeitimuose.**

**Iškraunant ir statant prietaisus, būkite labai atidūs, kad nepažeisti korpuso ar komponentų. Venkite apvirtimų.**

Kiekvieno prietaiso svoris nurodytas šioje instrukcijoje.

## 5.3 Patikrinimas

Gavę įrenginį, patikrinkite visas jo dalis, įsitikinkite, jog transportavimo metu jie nebuvo pažeisti.

Apie bet kokį pažeidimą turi būti pranešta vežėjui, užpildant atitinkamą pristatymo dokumentą ir nurodant žalos rūšį.

**Bet kokios rūšies skundas turi būti išsiųstas raštu per aštuonias dienas nuo prekių gavimo.**

## 5.4 Saugojimas

Jei nenaudojate prietaiso ilgą laiką, laikykite prietaisus atokiau nuo dulkių ir vibracijų bei šilumos šaltinių.

**Gamintojas neprisiima jokios atsakomybės už žalą dėl neteisingo saugojimo, jei įrenginys nebuvo tinkamai apsaugotas.**

## 5.5 Laikymas

JONIX steel įrenginys yra lengvai kilnojama, nes jis yra mažų gabaritų (žr. 4 skyrių "Techniniai duomenys").

## 6 - Įrengimas ir eksploatavimas

**Dėmesį! Prieš atlikdami bet kokią prietaiso operaciją, atidžiai perskaitykite visas šiame vadove pateiktas instrukcijas.**

| Apibrėžimai: | | |
|---|---|---|
| **Vartotojas:** Asmuo, organizacija ar įmonė, įsigijęs ar išsinuomavęs įrenginį ir ketinantys jį naudoti numatytiems tikslams. | **Vartotojas / operatorius:** Asmuo, kuriam vartotojas suteikė leidimą valdyti įrenginį. | **Kvalifikuoti darbuotojai:** Asmenys, baigę tam tikrą kursą, todėl galintys atpažinti pavojus, kylančius dėl šio prietaiso, ir sugeba jų išvengti. |

### 6.1 Saugumo standartai

**Gamintojas neprisiima jokios atsakomybės už toliau aprašytų saugos ir prevencijos standartų nesilaikymą.**

**Gamintojas taip pat neprisiima jokios atsakomybės už žalą, atsiradusią dėl netinkamo dezinfekavimo priemonių naudojimo ir (arba) pakeitimų, atliktų be išankstinio leidimo.**

- Prietaisas turi būti sumontuotas griežtai laikantis šioje instrukcijoje pateiktų instrukcijų.
- Montuodami prietaisą dėvėkite apsaugos priemones, tokias, kaip: akiniai, pirštinės ir kitas kaip nurodyta standarte 686/89/EEC ir vėlesniuose pakeitimuose.
- Atliekant montavimą, veikti visiškai saugiai, švarioje aplinkoje be kliūčių.
- Laikytis šalies, kurioje įrenginys yra montuojamas, galiojančių įstatymų dėl pakuotės ir prietaiso valymo bei priežiūros priemonių naudojimo ir šalinimo; taip pat turėtumėte laikytis gamintojo pateiktų rekomendacijų.
- **Prieš įjungdami prietaisą, patikrinkite įvairių komponentų ir elektros tinklo, prie kurio jis prijungtas, vientisumą, įsitikinkite, kad prieš elektros laidą yra automatinis saugiklis, kaip nurodyta šioje instrukcijoje.**
- Niekada nekiškite į prietaisą bet kokių daiktų, nes liečiami su įtemptomis dalimis ar elektros gnybtais gali kilti gaisras ar jūs galite gauti elektros smūgį.

**Įspėjimas!**
**Prietaiso viduje yra judančių mechanizmų ir pavojingų įtampos taškų. Yra vilkimo ir įstrigimo ar elektros smūgio rizika.**

- Nenaudokite ir nevalykite prietaiso prieš tai neatjungę jo nuo elektros tinklo.

- Susidėvėjusios ar pažeistos dalis gali būti remontuojamos arba pakeistos tik kvalifikuotais darbuotojais ir laikantis šioje instrukcijoje pateiktų nurodymų.
- Atsarginės dalis turi būti patvirtintos gamintojo.
- Laikykitės savo šalies nustatytų taršos mažinimo taisyklių, kai nutraukiate prietaiso eksploatavimo ar jo šalinimo atveju.
- Gręždami skyles lubose ar sienose, įsitikinkite, kad nebus pažeisti elektros laidai, vandentiekio vamzdžiai ar kitos komunikacijos.
- Nepilkite ant prietaiso vandens ar kitų skysčių.
- Padėkite prietaisą taip, kad nebūtų galima įsiimti maitinimo kabelio.
- Nejunkite prietaiso prie vienos elektros linijų (taško) kartu su kitais elektros prietaisais.
- **Naudokite etiketėje nurodytą elektros šaltinio tipą. Jei nesate tikri dėl elektros šaltinio tipo, kreipkitės pagalbos į vietinį pardavėją arba elektros tiekėją.**
- Nelieskite prietaiso vidinių dalių, išskrus atvejų, kurie nurodyti šioje instrukcijoje.
- Nebandykite atlikti prietaiso techninės priežiūros darbų, išskyrus atvejų, kai tai nurodyta šioje instrukcijoje. Išorinio korpuso atidarymas arba nuėmimas gali sukelti elektros smūgį arba sukelti kito pavojaus riziką. Visus techninės priežiūros darbus turi atlikti įgalioti darbuotojai, išskyrus šioje instrukcijoje nurodytus atvejus.
- Atjunkite prietaisą nuo elektros tinklo ir kreipkitės pagalbos į kvalifikuotus darbuotojus šiais atvejais:
  - Prietaisas kontaktavo su vandeniu ar bet kokios rūšies skysčiais.
  - Prietaisas buvo veikiamas elementų.
  - Gedimas išlieka nepaisant tinkamai atliktų montavimo ir (arba) techninės priežiūros procedūrų.
- Prietaisas turi lizdus ir ventiliacijos angas; neblokuokite ir nedenginėkite šių angų.
- Įsitikinkite, kad visada paliekate pakankamai vietos tinkamam vėdinimui aplink prietaiso prie šoninių angų.

**Svarbu! Montuotojas ir naudotojas,** naudodamiesi JONIX steel **turi atsižvelgti į visas kitas su sistema susijusias rizikos galimybes ir juos išspręsti. Pavyzdžiui patekimo į prietaisą pašalinių daiktų ir dalelių riziką arba atsiardymo aukštos temperatūros patalpoje pavojingų degių ar toksiškų dujų.**

### 6.2 Darbo pradžia

- Patikrinkite, ar prietaiso komponentai visiškai nepažeisti.
- Patikrinkite, ar pakuotėje yra dokumentacija ir visi montavimo priedai.

- Prietaiso įpakavimą nuneškite kuo arčiau montavimo vietos.
- Nedėkite ant prietaiso svorio ar įrankių ir nedėkite jį ant nestabilaus paviršiaus.

### 6.3 Montavimo vietos pasirinkimas

- Nedėkite prietaiso tose vietose, kur yra degių dujų, rūgštinių, agresyvių ir korozija paveikiamų medžiagų, kurios gali pažeisti prietaiso komponentus.
- Palikite minimalų tarpą, kad galėtumėte pajungti prietaisą ir atlikti įprastinę ir specialią jo priežiūrą.

### 6.4 Įrenginio montavimas

JONIX steel prietaisas montuojamas ant prietaiso plokštelės, kuri tvirtinama prie sienos prie iš anksto pragręžtų angų (žr. Šios instrukcijos 4 skyriuje vaizdą).

**JONIX steel 1C**




**JONIX steel 2C**
**JONIX steel 4C**




**JONIX steel 2F**
**JONIX steel 4F**

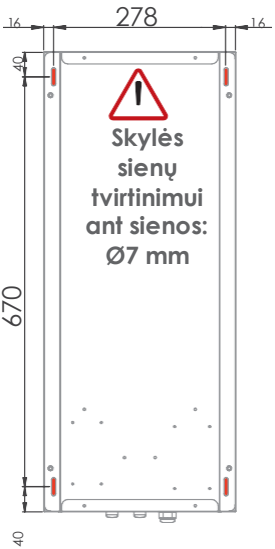


**Prieš montavimą:**

- **patikrinkite, ar už ir virš prietaiso yra pakankamai vietos, laisvam oro patekimui.**
- **Įsitikinkite, kad skylės yra pragręžtos tiksliai pagal brėžinyje nurodytų išmatavimus.**

Išgręžkite skylutes sienoje ir į jas įkiškite varžtų inkarus. Prisukite varžtus, kad jie būtų išsikišę 8-10 mm nuo sienos. Prieš naudodami patikrinkite, ar įrenginys yra stabiliai pritvirtintas.

**Montavimui skirtus varžtų inkarus reikia pasirinkti priklausomai nuo prietaiso svorio, kuris yra nurodytas skyriuje "Techniniai duomenys" ir sienos tipo, ant kurios ji montuojamas.**

Pav. A: Atsukite tvirtinimo varžtą ir nuimkite priekinį dangtelį nuo prietaiso.

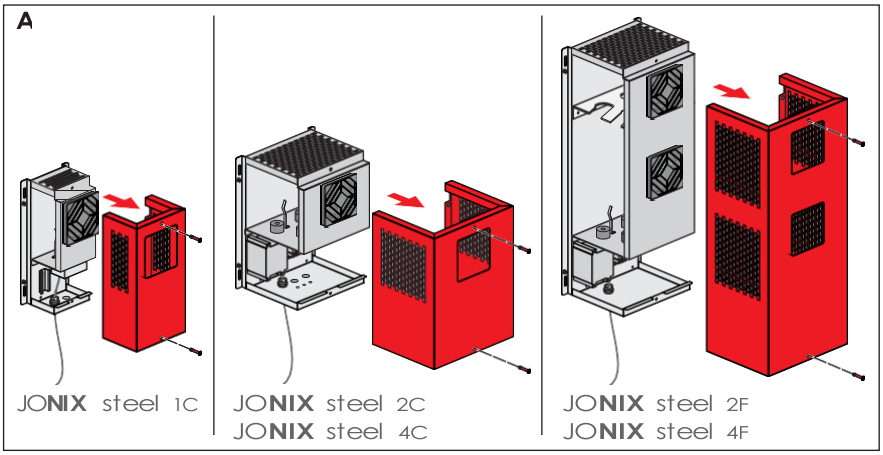


JONIX steel 2C/4C/2F/4F modeliuose būtina išpakuoti jonizuojančius generatorius iš jų dėžučių ir įsukti juos į jiems skirtą vietą tokia tvarka:

Švelniai prisukite jonizuojantį generatorių, laikant jį už pagrindą (žalia dalis). Jei operaciją atlikti sunku, šiek tiek patraukite įžeminimo laikiklį, kad jis nesiliestų su generatorių paviršiumi.

**Dėmesio: neveržkite varžto daugiau, pasiekę galinės atramos.**

**Patikrinkite, ar įžeminimo spyruoklė liečiasi išoriniu tinkleliu, kai jonizuojantis generatorius įsuktas į savo vietą. Kitu atveju kreipkitės pas gamintoją.**

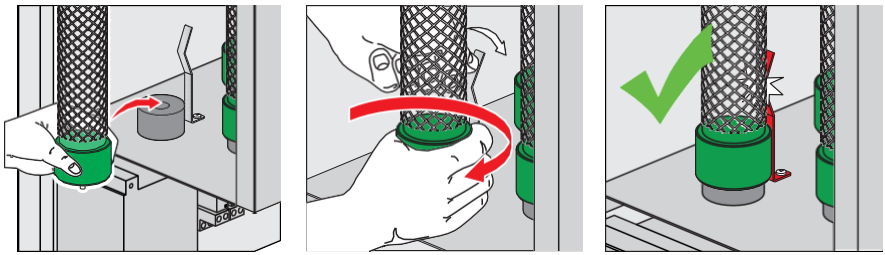

Pav. B: Pakelkite prietaisą ir pritvirtinkite jį prie sienos, per galinės plokštelėje esančias angas. Galiausiai tęskite priekinio skydo tvirtinimą atitinkamais fiksavimo varžtais.

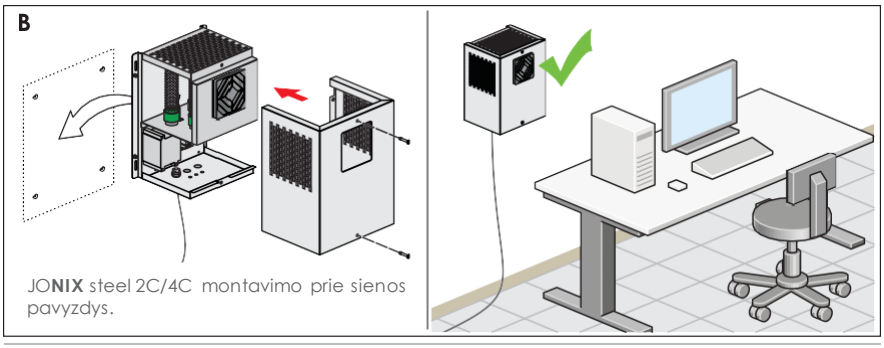


JONIX steel 2C/4C montavimo prie sienos pavyzdys.

### 6.4.1 Tvirtinimo būdai

Yra įvairius JONIX steel prietaiso montavimo būdai, visų pirma:

aplinkos oras  jonizuoto oro srautas

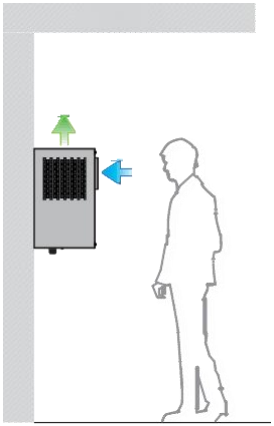

**Vertikalus prie sienos**

Tai dažniausiai naudojamas tvirtinimo būdas, idealiai tinkantis bet kokiai aplinkai.

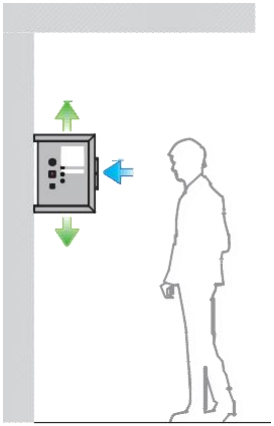

**Horizontalus prie sienos**

Jis gali būti naudojamas, kaip alternatyva vertikaliam tvirtinimui, optimizuojant turimą erdvę.

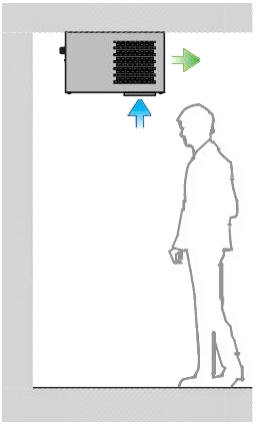

**Tvirtinimas prie lubų**

Jis gali būti naudojamas patalpose, kuriose nėra vietos ant sienų (pvz., Šaldymo kameros).

## 6.5 Elektros pajungimas

**Dėmesį! prieš pradėdami bet kokią operaciją, įsitikinkite, kad pagrindinis elektros šaltinis yra atjungtas!**

- Elektros pajungimas turi būti atliekamas pagal šiame vadove pateiktas instrukcijas.
- **Įsitikinkite, kad jūsų elektros įtampa ir dažnis atitinka ant prietaiso plokštelės nurodytos įtampos ir dažnio.**

**Įspėjimas!**
**Naudojant elektros šaltinį, kuris neatitinka prietaiso reikalavimams, yra tikimybė sugadinti prietaisą ar jo dalis.**

- JONIX steel prietaiso elektros linija turi būti naudojama tik šiam prietaisui, prie jos neturi būti pajungta jokių kitų įtaisų. Nenaudokite adapterių, maitinimo šaltinių ir (arba) prailginimo laidų.
- Prijunkite kabelius tinkamo skersmens ir laikydamiesi vietinių standartų.
- **Montuotojas privalo pasirūpinti, kad prietaisas būtų montuojamas kuo arčiau elektros saugiklio pagal galiojančius standartus ir taip, kaip priklauso, kad apsaugoti elektros dalis.**

**Bet koks elektros šaltinio, prie kurio prijungtas prietaisas, trūkumas ar neatitikimas gali sugadinti prietaisą.**

## 6.6 Elektros jungtys

JONIX steel įrenginiai yra pristatomi iš gamyklos su įrengtu dviejų fazių + įžeminimo laidu (kabelis yra 2 m ilgio bet be kištuko). Kabelis skirtas elektros įtampai: **230V/ ~1/ 50Hz**.

Prieš užmegzdami bet kokias jungtis, įsitikinkite, kad elektros įtampa atitinka tai, kuri nurodyta prietaiso plokštelėje.

1) Naudokite tinkamiausią jungtį skirta pajungimui į elektros lizdą.
2) Per laidą prijunkite prietaisą prie maitinimo tinklo.
3) Įtampą prietaise parodo ON/OFF šviečiantis jungiklis, kuris turi užsidegti.

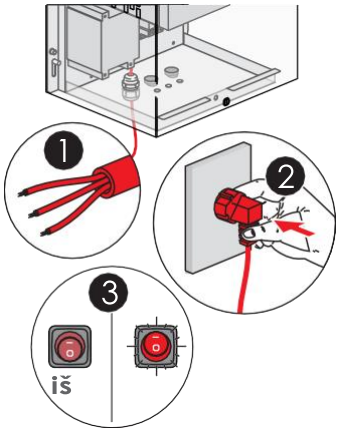

### 6.7 Įrenginio naudojimas

Pav. 01: Norėdami įjungti prietaisą, paspauskite jungiklį **0/I**, į **I** padėtį. Mygtukas užsidegs, pasigirs nedidelis garsas nuo jonizuojančio generatorių ir pajausite ventiliatoriaus sukurtą oro srautą.

JONIX steel 2C/4C/2F/4F modeliuose įprastomis eksploatavimo sąlygomis, degs žalia lemputė.

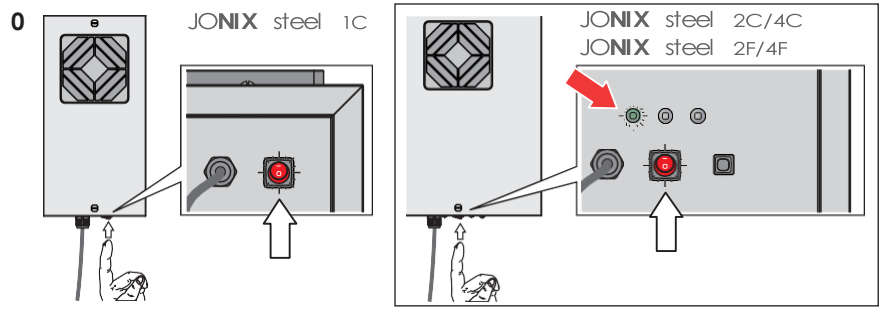


Žemiau esančioje lentelėje pateikta bendra informacija apie laiką, kurio reikia norint pasiekti ir išlaikyti maksimalų dezinfekcijos lygį, atsižvelgiant į atitinkamo kambario dydį.

| Modelis | Patalpos plotas ($m^3$) | Dezinfekcijai reikalingas laikas | Rekomenduojamas laikas per parą* |
|---|---|---|---|
| 70MICF1C | 15 | 30 min. | 3 val. |
| 70MICF1C | 30 | 1 val. | 3 val. |
| 70MICF1C | 45 | 2 val. | 4 val. |
| 70MICF1C | 60 | 6 val. | 8 val. |
| 70MICF1C | 75 | 12 val. | 12 val. |
| 70MICF1C | 90 | 24 val. | 24 val. |
| 70MICF1C | 105 | 24 val. | 24 val. |
| 70MICF2C | 200 | 24 val. | 24 val. |
| 70MICF4C | 500 | 24 val. | 24 val. |
| 70MICF2F | 1000 | 24 val. | 24 val. |
| 70MICF4F | 2000 | 24 val. | 24 val. |

* Rekomenduojamas dienos darbo laikas gali būti pakeistas, jei tam tikrų poreikių. Rekomenduojame viršyti darbo valandų, nurodytų šioje lentelėje.

# 7 - Priežiūra

## 7.1 Perspėjimai



**Prieš atlikdami bet kokią techninės priežiūros operaciją įsitikinkite, kad prietaisas atjungtas nuo elektros tinklų.**

- Vartotojo pareiga yra atlikti visas toliau išvardytas prietaiso priežiūros operacijas.
- Jei atsirado gedimas, atjunkite įrenginį nuo elektros tinklo ir kreipkitės į kvalifikuotus darbuotojus (pardavėją, gamintoją).
- Techninės priežiūros ir remonto darbus gali atlikti tik apmokyti ir kvalifikuoti darbuotojai.



**Atlikdami techninę priežiūrą naudokite darbo pirštines, kad apsaugotumėte rankas.**

Priežiūros veiksmų dažnumas, siekiant užtikrinti tinkamą dezinfekavimo prietaiso efektyvumą, priklauso nuo apdoroto oro kokybės.

Oras gali būti ypač kenksmingas jonizuojantiems generatoriams, kai jame yra teršiančių ar agresyvių medžiagų, tokių kaip:

- Pramoninės išmetamosios dujos
- Dulkės
- Cheminiai dūmai
- Sunkūs milteliai



**Kontaktuojant su prietaiso vidiniais ar išoriniais paviršiais oro srautu arba tiesiogiai, šios medžiagos gali sukelti prietaiso mechaninį ar elektronikos gedimą, jei neatliekama tinkama ir periodinė prietaiso priežiūra.**

## 7.2 Įprastinė priežiūra

JONIX steel prietaisai reikalauja nedidelės priežiūros, kurį sudaro reguliarus šaltos plazmos generatorių ir filtro tinklelių valymas, kad apsaugoti ventiliatorius.
JONIX steel prietaiso lemputė, kuri yra šalia maitinimo kabelio, užsidega, kas 1000 darbo valandų ir perspėja, kad reikia patikrinti generatorius.



JONIX steel 2C/4C/2F/4F modeliuose **išvalykite jonizuojančius generatorius kiekvieną kartą, kai užsidegs perspėjimo lemputė (geltona mirksinti šviesa).**

## 7.2.1 Jonizuojančių šaltos plazmos generatorių valymas JONIX steel 1C

Pav. 02: Perjungti įrenginio mygtuką ON/OFF į padėti **O**.

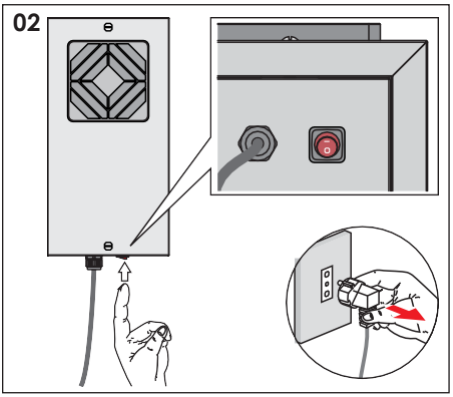


**Ištraukite prietaiso laido kištuką iš elektros lizdo.**

Pav. 03: Atsukite tvirtinimo varžtus ir nuimkite priekinį dangtį.

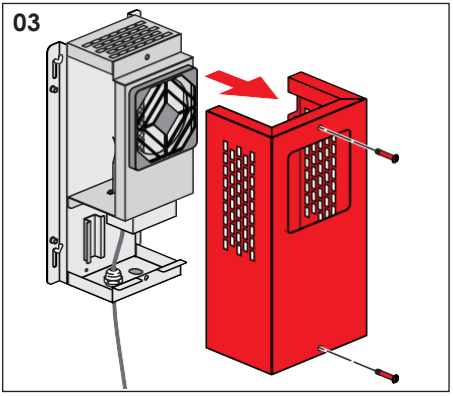


Pav. 04: Švelniai atsukite jonizuojančius generatorius, naudojant žalią plastikinį pagrindą.

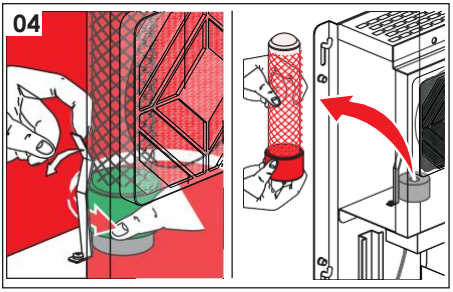


Jei operaciją sunku atlikti, šiek tiek patraukite įžeminimo laikiklį, kad jis neliestų su generatoriaus.

Pav.05: Ištraukite išorinį tinklelį iš korpuso, jei to dar nepadarėte. Jei tai padaryti sunku, traukdami, pasukite tinklelį aplink stiklą, kad jį ištraukti. Stiklą nuvalykite drėgna šluoste.

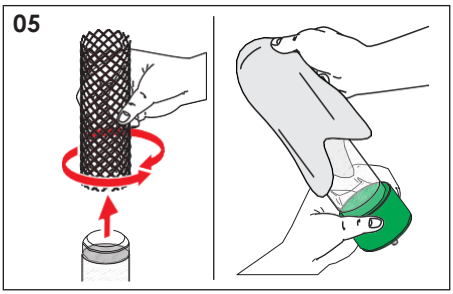


**Nenaudokite skystų valiklių ar purškalų, muilo ar pan.**

Patikrinkite, ar generatorius yra geros būklės: neturi būti jokių įtrūkimų ar kitų pažeidimų; priešingu atveju jis turi būti pakeistas. Kai tik pastebėsite balkšvą sluoksnį ant perforuotos metalinės plokštės viduje, tai reiškia, kad generatorius turi būti pakeistas. **Paprastai generatoriai keičiami po 18 mėnesių nuo jo naudojimo pradžios.**

---

Pav. 06: Tinklelį nuplaukite tekančiu karštu vandeniu ir kruopščiai nusausinkite audiniu.

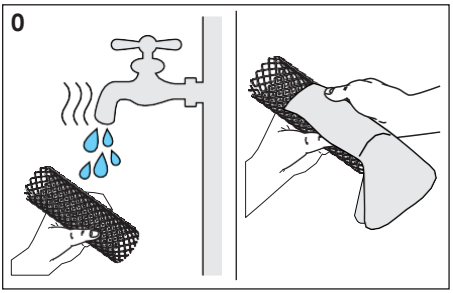


**Nedėkite atgal tinklinio ant generatoriaus, jei jis yra bent kiek drėgnas.**

---

Pav. 07: Uždėkite išorinį metalinį tinklelį ant generatoriaus taip, kad jis visiškai persidengtų su vidine plokšte.

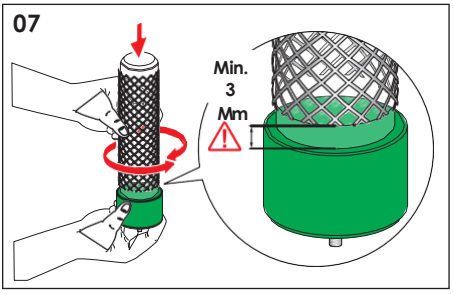


**Bet kuriuo atveju užtikrinkite ne mažiau kaip 3 mm atstumą nuo generatoriaus pagrindo.**

---

Pav. 08: Švelniai prisukite jonizuojantį generatorių, laikantį už pagrindo (žalia dalis).
Jei operaciją atlikti sunku, šiek tiek patraukite įžeminimo laikiklį, kad jis nesiliestų su generatoriaus paviršiumi.

**Perspėjimas: neperveržkite užsukdami iki galo.**

**Patikrinkite, ar įžeminimo spyruoklė liečiasi su išoriniu tinkleliu, kai generatorius įsuktas į savi vietą**

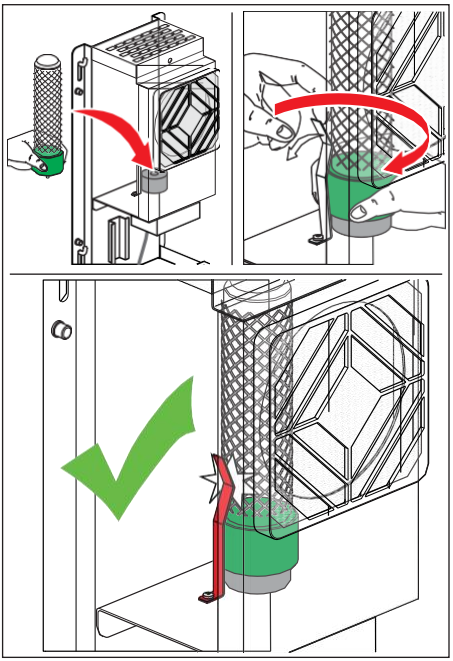

Pav. 09: Uždėkite dangtelį ir vėl prisukite jį varžtais.

Nuvalykite prietaiso išorę drėgnu skudurėliu, naudodami specialius produktus nerūdijančio plieno valymui.

**Nenaudokite skystų valiklių ar purškalų, muilo ar pan.**

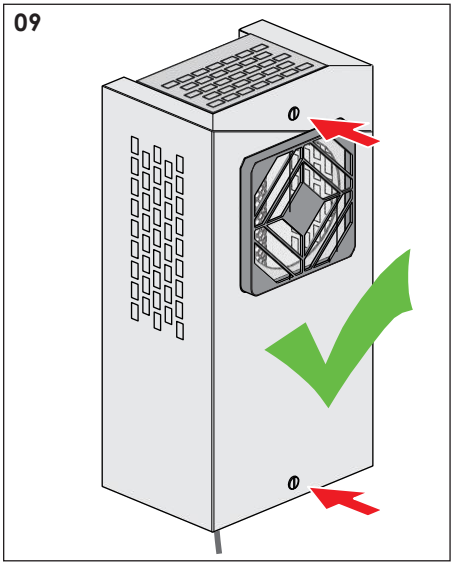

Pav. 10: Vėl prijunkite elektros kištuką. Norėdami įjungti prietaisą, paspauskite jungiklį **0/I**, į **I** padėtį. Mygtukas užsidegs, pasigirs nedidelis garsas nuo jonizuojančio generatorių ir pajausite ventiliatoriaus sukuriamą oro srautą.

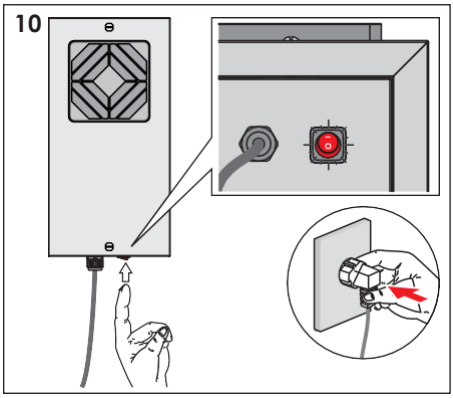


**Reikėtų prisiminti, kad neišvalius jonizuojančių generatorių, kai apie tai perspėja prietaisas, sumažėja sistemos efektyvumas.**

### 7.2.2 Jonizuojančių šaltos plazmos generatorių valymas JONIX steel 2C/4C

JONIX steel 2C/4C modeliuose valykite jonizuojančius generatorius kiekvieną kartą, kai užsidega šviesos signalas (mirksi geltona lemputė).

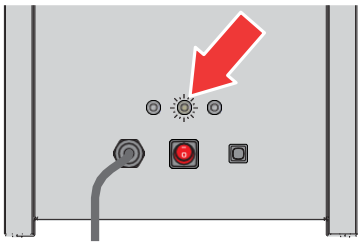

Pav. 11: Perjungti įrenginio mygtuką ON/OFF į padėtį **O**.

**Ištraukite prietaiso laido kištuką iš elektros lizdo.**

Pav. 12: Atsukite tvirtinimo varžtus ir nuimkite priekinį dangtelį.

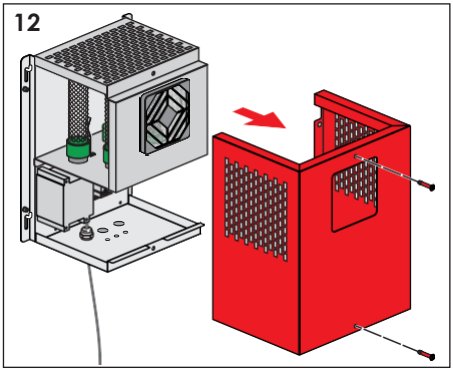


Pav. 13: Švelniai atsukite generatorius, **laikydami už žalią plastikinis pagrindą**.

Jei operaciją sunku atlikti, šiek tiek atitraukite įžeminimo spyruoklę.

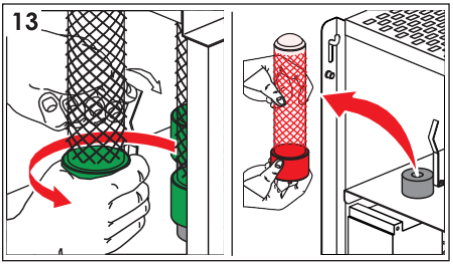


**Norėdami išvalyti korpusą, atlikite operacijas, aprašytas 5-7 paveikslėliuose.**

Pav. 14: Švelniai prisukite generatorių laikant jį už pagrindą (žalios dalies). Jei operaciją sunku atlikti, šiek tiek patraukite įžeminimo spyruoklę, kad jis nesiliestų su generatoriaus paviršiumi.

**Dėmesio: nepervežkite, užsukdami jį iki galo.**

**Patikrinkite, ar įžeminimo spyruoklė liečiasi su generatoriumi, kai jį įsuksite į savo vietą.**

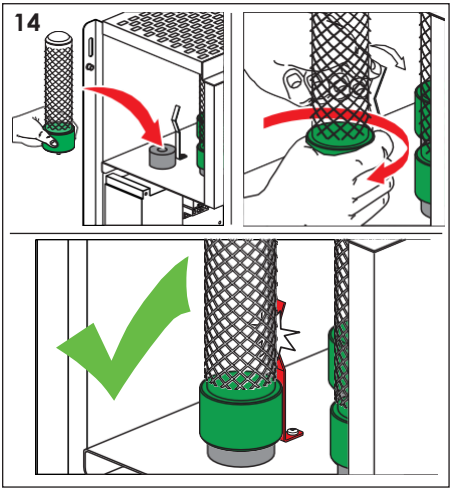

Pav. 15: Uždėkite dangtelį ir vėl prisukite jį varžtais.

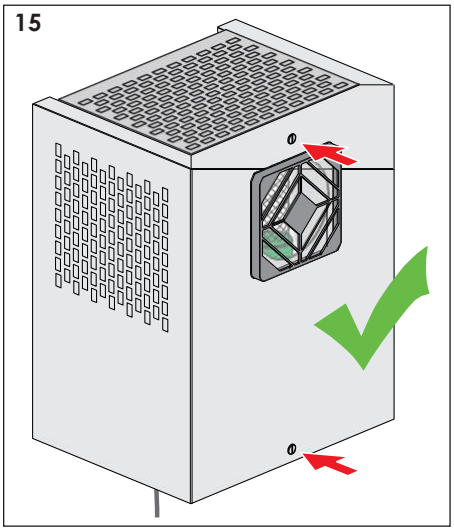


Nuvalykite prietaiso išorę drėgnu skudurėliu, naudodami specialius produktus nerūdijančio plieno valymui.

**Nenaudokite skystų valiklių ar purškalų, muilo ar pan.**

Pav. 16: Vėl prijunkite elektros laido kištuką. Norėdami įjungti prietaisą, perjungti **0/I** mygtuką į **I** padėtį.

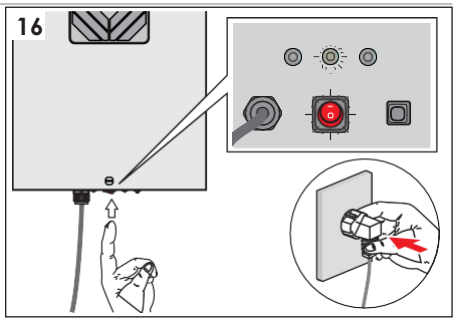


Pav. 17: Laikykite nuspaudę atstatymo mygtuką, kol išsijungs lemputė, kuri perspėja apie reikalingą priežiūrą (geltoną lemputė ) ir įsijungs lemputė (žalios spalvos), signalizuojanti apie prietaiso veikimą.
Mygtukas užsidegs, pasigirs nedidelis garsas nuo jonizuojančio generatorių ir pajausite ventiliatoriaus sukuriamą oro srautą.

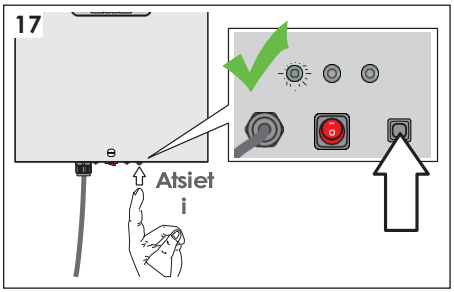


**Reikėtų prisiminti, kad neišvalius jonizuojančių generatorių, kai apie tai perspėja prietaisas, sumažėja sistemos efektyvumas.**

### 7.2.3 Jonizuojančių šaltos plazmos generatorių valymas JONIX steel 2F/4F

JONIX steel 2F/4F modeliuose valykite jonizuojančius generatorius kiekvieną kartą, kai užsidega šviesos signalas (mirksi geltona lemputė).

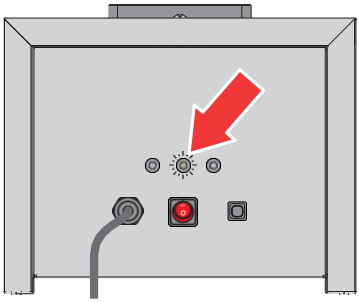

Pav. 18: Išjunkite prietaisą, perjungdami įrenginio mygtuką ON/OFF į padėti **O**.

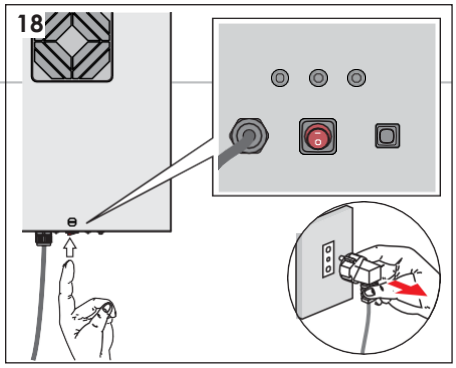


**Ištraukite prietaiso laido kištuką iš elektros lizdo.**

Pav. 19: Atsukite tvirtinimo varžtus ir nuimkite priekinį dangtelį nuo prietaiso.

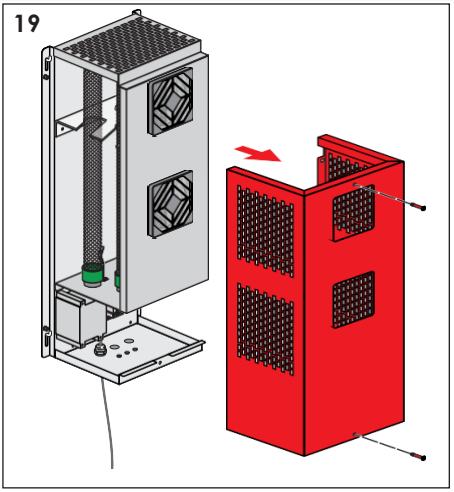

Pav. 20: Švelniai atsukite generatorius, **laikydami už žalią plastikinis pagrindą.**

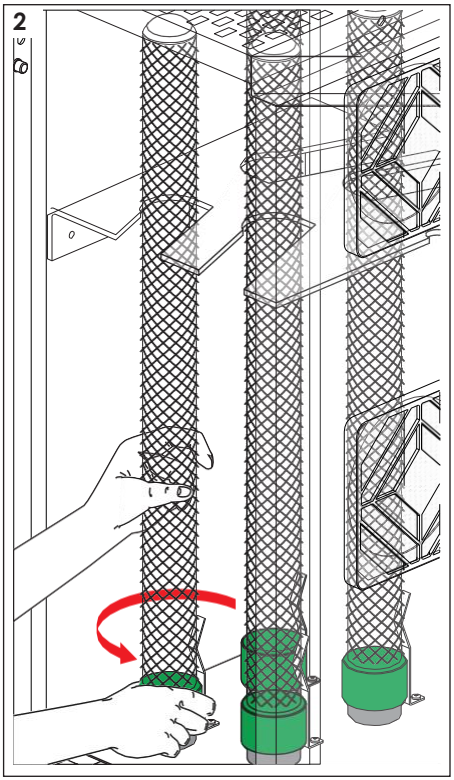


Norint palengvinti operaciją, rekomenduojama kita ranka per vidurį prilaikyti generatorių.

Pav. 21: Nuimkite generatorių iš korpuso laikydami už apatinio pagrindo.

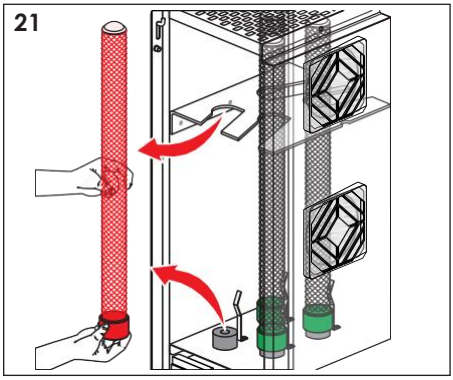


Jei operaciją sunku atlikti, šiek tiek patraukite įžeminimo spyruoklę, kad ji nesilietų su generatoriaus paviršiumi

**Norėdami išvalyti korpusą, atlikite operacijas, aprašytas 5-7 paveikslėliuose.**

Pav. 22: Švelniai prisukite generatorių laikant jį už pagrindą (žalios dalies). Jei operaciją sunku atlikti, šiek tiek patraukite įžeminimo spyruoklę, kad jis nesilietų su generatoriaus paviršiumi.

**Dėmesio: nepervežkite, užsukdami jį iki galo.**

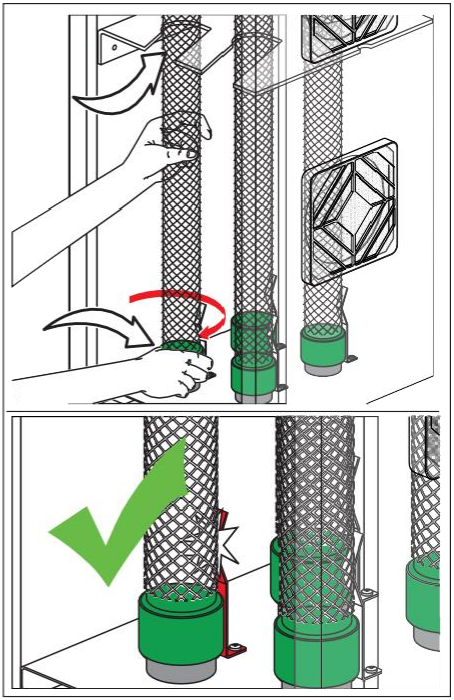

**Patikrinkite, ar įžeminimo spyruoklė liečiasi su generatoriumi, kai jį įsuksite į savo vietą.**

Pav. 23: Uždėkite dangtelį ir prisukite jį atitinkamais varžtais.

Nuvalykite prietaiso išorę drėgnu skudurėliu, naudodami specialius produktus nerūdijančio plieno valymui.

**Nenaudokite skystų valiklių ar purškalų, muilo ar pan.**

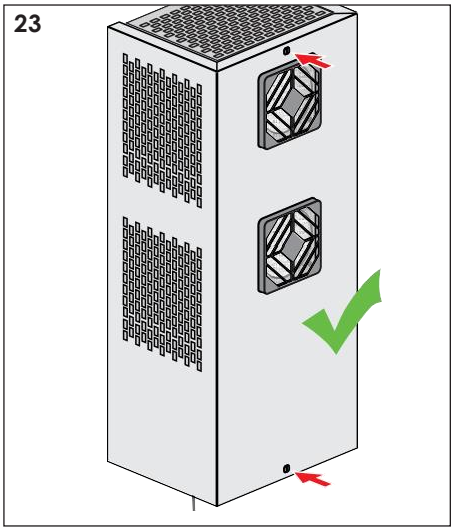

Pav. 24: Vėl prijunkite elektros laido kištuką. Norėdami įjungti prietaisą, perjungti **0/I** mygtuką į **I** padėtį.

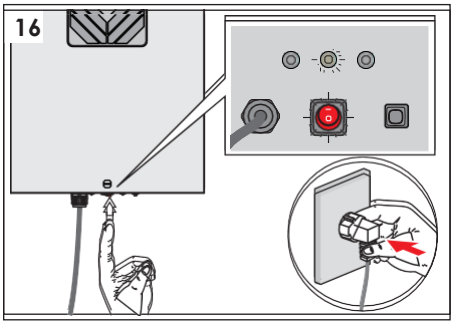


Pav. 25: Laikykite nuspaudę atstatymo mygtuką, kol išsijungs lemputė, kuri perspėja apie reikalingą priežiūrą (geltoną lemputė ) ir įsijungs lemputė (žalios spalvos), signalizuojanti apie prietaiso veikimą
Mygtukas užsidegs, pasigirs nedidelis garsas nuo jonizuojančio generatorių ir pajausite ventiliatoriaus sukuriamą oro srautą.

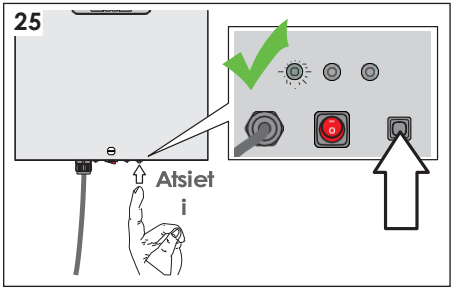


**Reikėtų prisiminti, kad neišvalius jonizuojančių generatorių, kai apie tai perspėja prietaisas, sumažėja sistemos efektyvumas.**

### 7.2.4 Filtro valymas

Kiekvienos generatorių priežiūros operacijos metu išvalykite filtrą, esantį priekinėje prietaiso dalyje.
Tačiau siūlome periodiškai tikrinti filtro būseną ir greitai pašalinti visas dulkes ir kitus likučius, kurie gali blokuoti oro srautą.

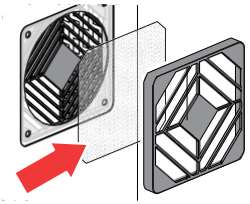

Pav. 26: Nuimkite filtro dangtelį spausdami iš šonų ir traukdami į save.

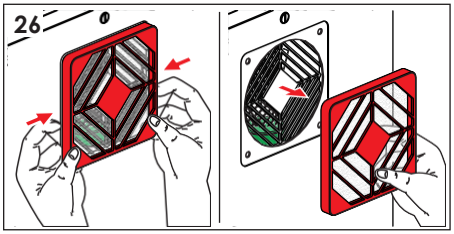

Pav. 27: Filtro tinklelį nuplaukite tekančiu šiltu vandeniu ir nusausinkite audiniu.

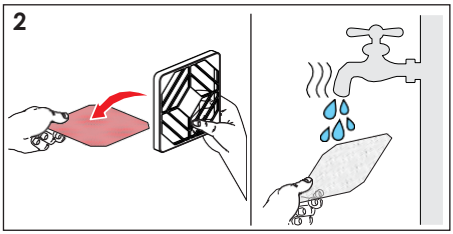


Pav. 28: Drėgnu skudurėliu nuvalykite plastiko filtro dangtelį ir pirštų apsaugos groteles iš priekinė pusės.

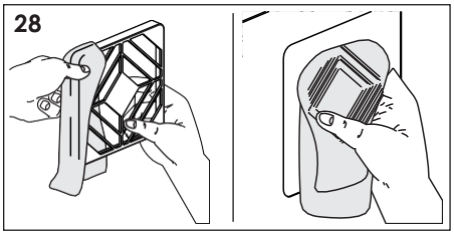


Pav. 29: Įstatykite filtrą atgal į vietą.

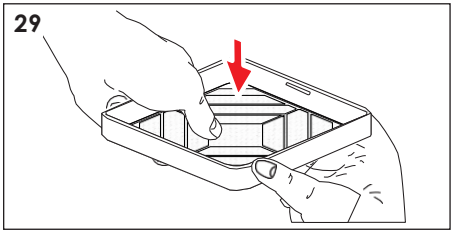


Pav. 30: Vėl įstatykite filtro dangtelį, apausdami jį į prietaiso korpusą, kol jis užsifiksuos.

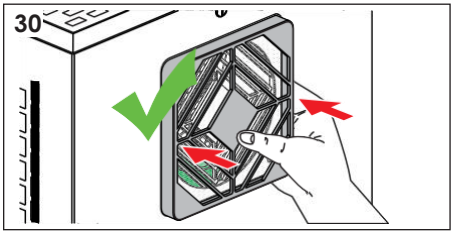


### 7.2.5 išorinis įrangos valymas

Prietaiso išorę nuvalykite drėgnu skudurėliu.

**Nenaudokite skystų valiklių ar purškalų, muilo ar kt.**

## 7.3 SPECIALI PRIEŽIŪRA

Vienintelė dalis, kuri gali susidėvėti yra jonizuojantis generatoriai, kurių našumas mažėja laikui bėgant. Susidėvėjusios dalys turi būti pakeistos, kai atsiranda nusidėvėjimo požymių, pažymėtų oksidu ant jonizuojančio generatoriaus tinklelio, dėl kurio jis taps baltas, ir stiklas, taps neskaidrus.
JONIX steel 2C/4C/2F/4F prietaisai turi perspėjimo lemputę, kuri užsidega, kai reikia keisti šaltos plazmos generatorius. Generatorius reikia pakeisti maždaug kas 14000 veikimo valandų.

JONIX steel 2C/4C/2F/4F modeliuose **keiskite jonizuojančius generatorius kiekvieną kartą, kai užsidega šviesos signalas (nuolat deganti geltona lemputė). Paprastai generatoriai turėtų būti pakeisti po 18 mėnesių jo naudojimo.**

### 7.3.1 Jonizuojančių generatorių keitimas JONIX steel 1C

Pav. 31: Išjunkite prietaisą, perjungdami įrenginio mygtuką **ON/OFF** į padėti **O**.

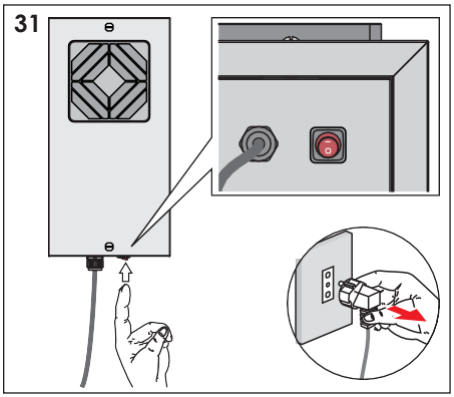


**Ištraukite prietaiso laido kištuką iš elektros lizdo.**

Pav. 32: Atsukite tvirtinimo varžtus ir nuimkite priekinį dangtelį nuo prietaiso.

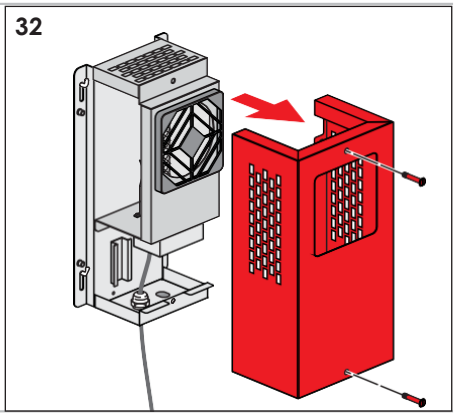

Pav. 33: Švelniai atsukite generatorių, **Laikant už žalio plastikinio pagrindo**. Ir išimkite jį

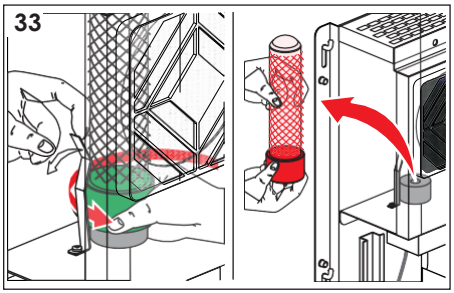


Jei operaciją sunku atlikti, šiek tiek atitraukite įžeminimo spyruoklę.

Pav. 34: Įstatykite naują generatorių ir švelniai prisukite jį, laikant už pagrindą (žalios dalies).
Jei operaciją sunku atlikti, šiek tiek patraukite įžeminimo spyruoklę, kad jis nesilietų su generatoriaus paviršiumi.

**Dėmesio: nepervežkite, užsukdami jį iki galo.**

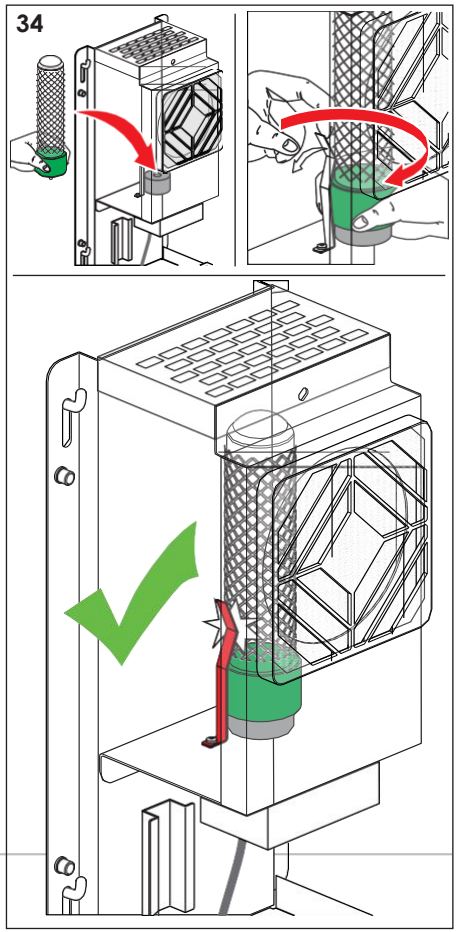


**Patikrinkite, ar įžeminimo spyruoklė liečiasi su generatoriumi, kai jį įsuksite į savo vietą.**

Pav. 35: Uždėkite dangtelį ir vėl prisukite jį varžtais.

Nuvalykite prietaiso išorę drėgnu skudurėliu, naudodami specialius produktus nerūdijančio plieno valymui.

**Nenaudokite skystų valiklių ar purškalų, muilo ar pan.**

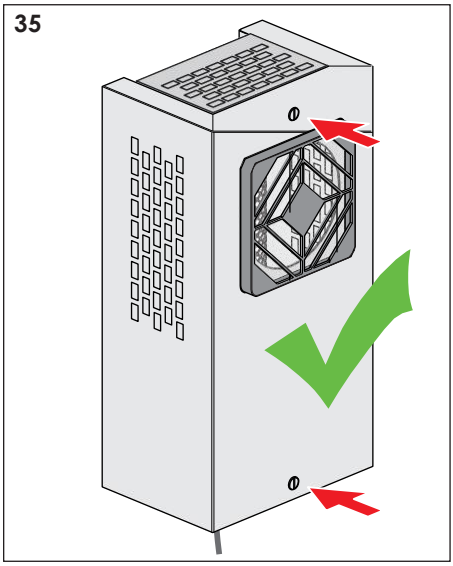


Pav. 36:

Vėl prijunkite elektros kištuką. Norėdami įjungti prietaisą, paspauskite jungiklį 0/I, į I padėtį. Mygtukas užsidegs, pasigirs nedidelis garsas nuo jonizuojančio generatorių ir pajausite ventiliatoriaus sukuriamą oro srautą.

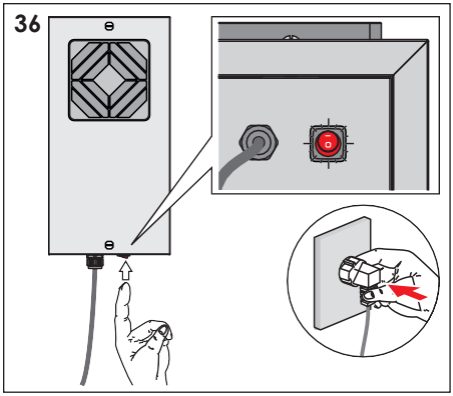


**Reikėtų prisiminti, kad nepakeitus jonizuojančių generatorių, kai apie tai perspėja prietaisas, sumažėja sistemos efektyvumas**

## 7.3.2 Jonizuojančių generatorių keitimas JONIX steel 2C/4C

JONIX steel 2C/4C modeliuose jonizuojančius generatorius reikia keisti, kai užsidega šviesos signalas (nuolat dega geltona lemputė).

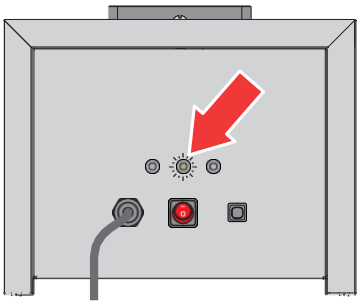

Pav. 37: Išjunkite prietaisą, perjungdami mygtuką **ON/OFF** į padėti **O**.

**Ištraukite prietaiso laido kištuką iš elektros lizdo.**

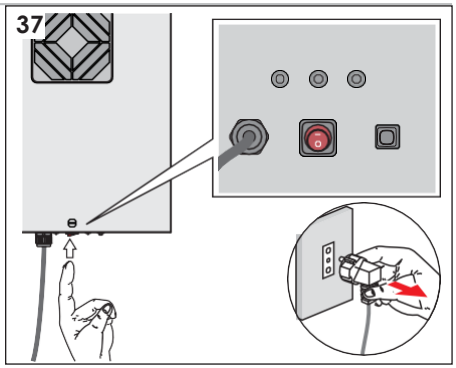


Pav. 38: Atsukite tvirtinimo varžtus ir nuimkite priekinį dangtelį.

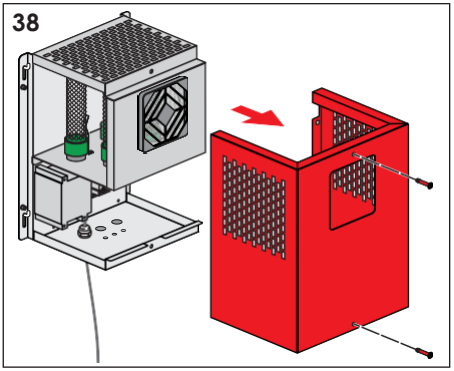

Pav. 39: Švelniai atsukite jonizuojantį generatorių, naudojant žalią plastikinį pagrindą.

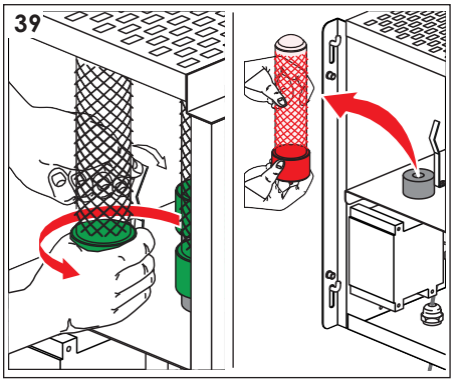


Jei operaciją sunku atlikti, šiek tiek patraukite įžeminimo laikiklį.

Pav. 40: Švelniai prisukite generatorių laikant jį už pagrindą (žalios dalies).
Jei operaciją sunku atlikti, šiek tiek patraukite įžeminimo spyruoklę, kad jis nesilietų su generatoriaus paviršiumi.

**Dėmesio: nepervežkite, užsukdami jį iki galo.**

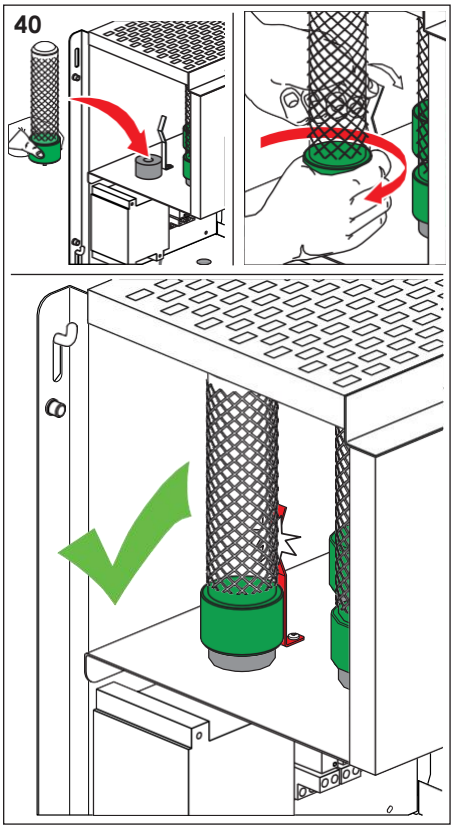


**Patikrinkite, ar įžeminimo spyruoklė liečiasi su generatoriumi, kai jį įsuksite į savo vietą.**

Pav. 41: Uždėkite dangtelį ir vėl prisukite jį varžtais.

Nuvalykite prietaiso išorę drėgnu skudurėliu, naudodami specialius produktus nerūdijančio plieno valymui.

**Nenaudokite skystų valiklių ar purškalų, muilo ar pan.**

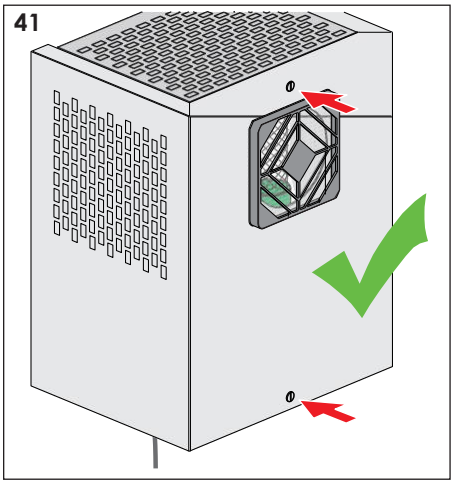


Pav. 42: Vėl prijunkite maitinimo kištuką. Norėdami įjungti prietaisą, perjungti 0/I mygtuką į I padėtį.

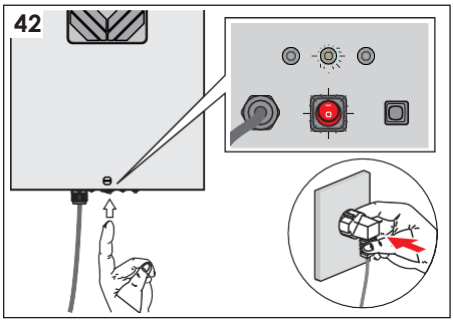


Pav. 43: Laikykite nuspaudę atstatymo mygtuką (Reset), kol išsijungs lemputė, kuri perspėja apie reikalingą priežiūrą (geltoną lemputė ) ir įsijungs lemputė (žalios spalvos), signalizuojanti apie prietaiso veikimą
Mygtukas užsidegs, pasigirs nedidelis garsas nuo jonizuojančio generatorių ir pajausite ventiliatoriaus sukuriamą oro srautą.

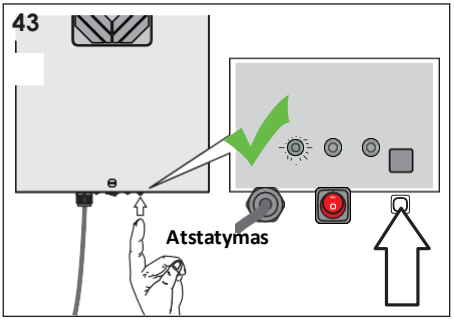


**Reikėtų prisiminti, kad nepakeitus jonizuojančių generatorių, kai apie tai perspėja prietaisas, sumažėja sistemos efektyvumas.**

### 7.3.3 Jonizuojančių generatorių keitimas JONIX steel 2F/4F

JONIX steel 2F/4F modeliuose jonizuojančius generatorius reikia keisti, kai užsidega šviesos signalas (nuolat dega geltona lemputė).

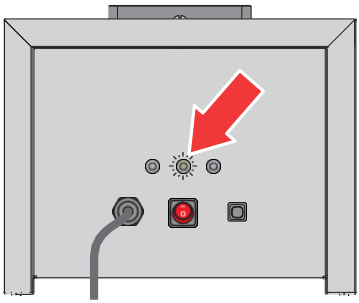

Pav. 44: Išjunkite prietaisą, perjungdami įrenginio mygtuką **ON/OFF** į padėti **O.**

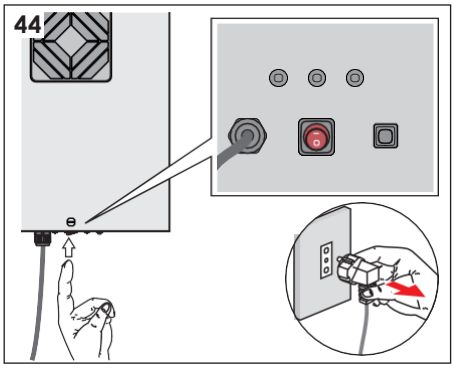


**Ištraukite prietaiso laido kištuką iš elektros lizdo.**

Pav. 45: Atsukite tvirtinimo varžtus ir nuimkite priekinį dangtelį nuo prietaiso.

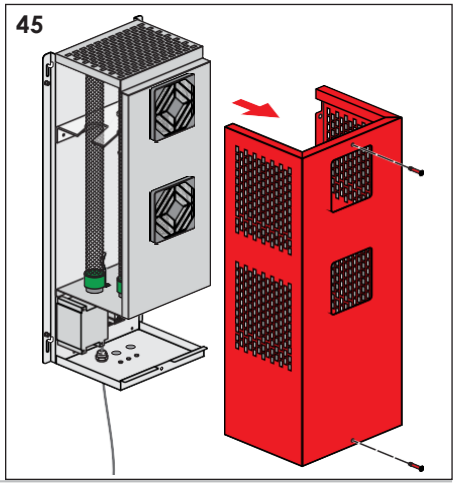

Pav. 46: Švelniai atsukite generatorių, **laikydami už žalią plastikinį pagrindą** .

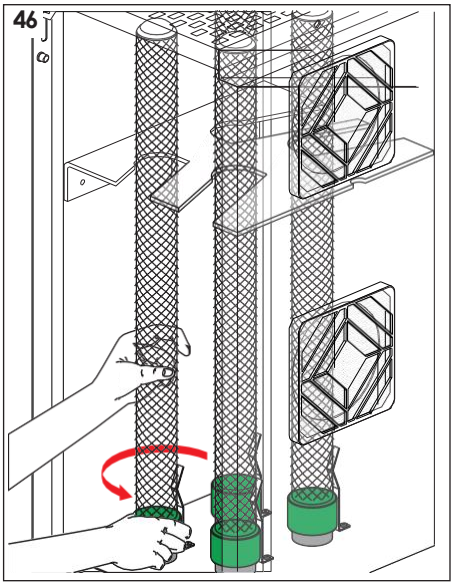


Norint palengvinti šį procesą, rekomenduojama prilaikyti generatorių kita ranka per vidurį.

Pav. 47: Išimkite generatorių iš korpuso, laikydami už apatinio pagrindo.

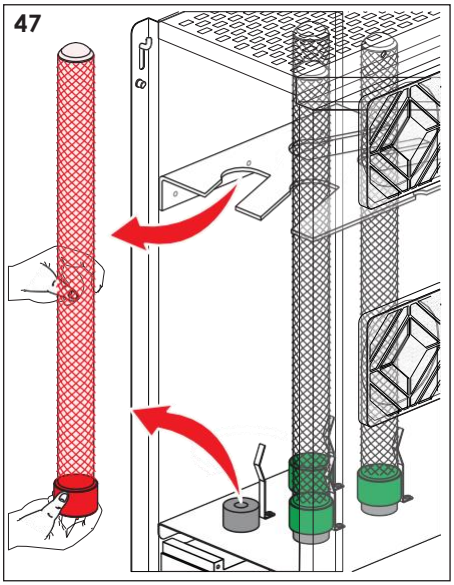


Jei operaciją sunku atlikti, šiek tiek patraukite įžeminimo spyruoklę, kad ji nesilietų su generatoriaus paviršiumi.

Pav. 48: Įstatykite naują generatorių ir švelniai prisukite jį laikant už pagrindą (žalios dalies).
Jei operaciją sunku atlikti, šiek tiek patraukite įžeminimo spyruoklę, kad jis nesilietų su generatoriaus paviršiumi.

**Dėmesio: nepervežkite, užsukdami jį iki galo.**

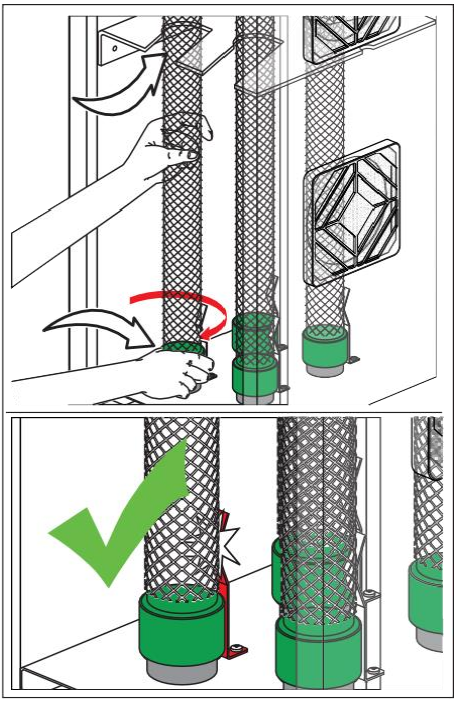

**Patikrinkite, ar įžeminimo spyruoklė liečiasi su generatoriumi, kai jį įsuksite į savo vietą.**

Pav. 49: Uždėkite dangtelį ir prisukite į atitinkamais varžtais.

Nuvalykite prietaiso išorę drėgnu skudurėliu, naudodami specialius produktus nerūdijančio plieno valymui.

**Nenaudokite skystų valiklių ar purškalų, muilo ar pan.**

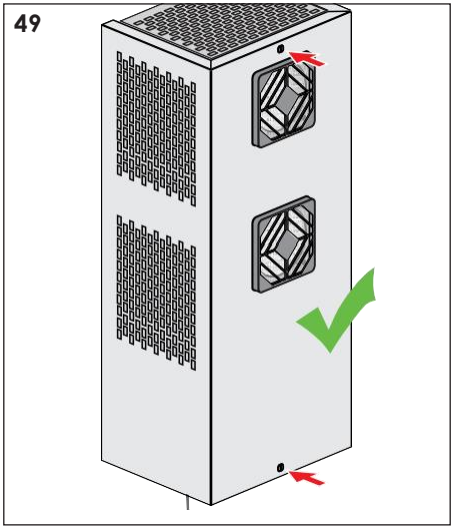

Pav. 50: Vėl prijunkite elektros laido kištuką. Norėdami įjungti prietaisą, perjungti **0/I** mygtuką į **I** padėtį.

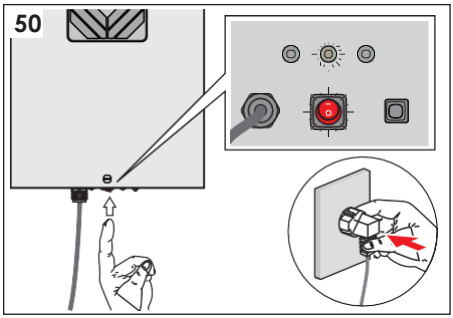


Pav. 51: Laikykite nuspaudę atstatymo mygtuką (Reset), kol išsijungs lemputė, kuri perspėja apie reikalingą priežiūrą (geltoną lemputė ) ir įsijungs lemputė (žalios spalvos), signalizuojanti apie prietaiso veikimą

Mygtukas užsidegs, pasigirs nedidelis garsas nuo jonizuojančio generatorių ir pajausite ventiliatoriaus sukuriamą oro srautą.

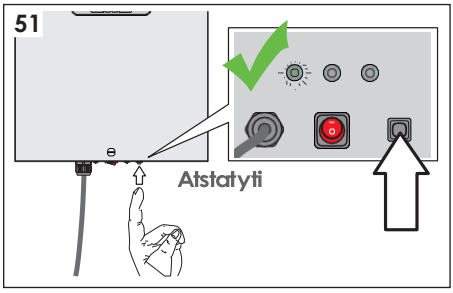


**Reikėtų prisiminti, kad nepakeitus jonizuojančių generatorių, kai apie tai perspėja prietaisas, sumažėja sistemos efektyvumas.**

## 8 - VEIKLOS PATIKRINIMAS IR GEDIMŲ NUSTATYMAS

Šiame skyriuje apibendrinamos dažniausiai pasitaikančios problemos, kurios gali kilti naudojant vienetą. Prieš kreipdamasis į klientų aptarnavimo tarnybas, atlikite toliau išvardytus patikrinimus.

| Problema | Galimos priežastis | Sprendimai |
|---|---|---|
| Nedega žalias šviesos diodas. | Įrenginyje nėra elektros maitinimo. | Patikrinkite, ar jungiklis yra padėtyje "I". |
| | | Patikrinkite, ar laido kištukas prijungtas į elektros lizdą. |
| | | Patikrinkite, ar elektros tinkle yra elektros įtampa. |
| | | Patikrinkite, ar veikia elektros lizdas, prie kurio prijungtas įrenginys. |
| | | Patikrinkite įrenginio viduje esanti saugiklį (aprašyta šios instrukcijos 4 skyriuje). Jei jis perdegęs, kreipkitės į gamintoją. |
| Iš prietaiso vidaus nesklinda jokie garsai. | Perdegė jonizuojantis generatoriai. | Vadovaukitės instrukcijomis, skyriuje "7.3 - Ypatinga priežiūra". |
| | Reikia valyti joniz. generatorius ar ventiliatoriaus filtrą. | Vadovaukitės instrukcijomis, skyriuje "7.3 - Ypatinga priežiūra". |
| JONIX steel 2C/4C/2F/4F Jei iš prietaiso vidaus nesklinda jokie garsai, o lemputė, rodančia prietaiso priežiūros poreikį, mirksi geltonas šviesa. | Reikia valyti joniz. generatorių ir ventiliatoriaus filtrą. | Vadovaukitės instrukcijomis, pateiktomis skyriuje "7.2 - Įprasta priežiūra". |
| JONIX steel 2C/4C/2F/4F Jei iš prietaiso vidaus nesklinda jokie garsai, o lemputė, rodančia prietaiso priežiūros poreikį, nuolat dega geltonas šviesa. | Reikia keisti jonizuojantį generatorių. | Vadovaukitės instrukcijomis, pateiktomis skyriuje "7.3 - Ypatinga priežiūra". |
| Jei iš prietaiso vidaus nesklinda jokie garsai, o lemputė, rodančia prietaiso gedimą, nuolat dega raudona šviesa. | Joniz. generatoriai yra sugedę. | Vadovaukitės instrukcijomis, pateiktomis skyriuje "7.3 - Ypatinga priežiūra". |
| | Generatoriai turi būti pakeisti pagal terminą. | |
| | Elektrinio komponento gedimas. | Pasikonsultuokite su specializuotu personalu. |

## 8. 1 Gedimų šviesos signalas (JONIX steel 2C/2F/4C/4F)

**Jei prietaiso gedimas išlieka, atjunkite jį nuo elektros tinklo ir kreipkitės į kvalifikuotus darbuotojus.**

JONIX steel 2C/2F/4C/4F modeliuose yra gedimo signalas (raudona lemputė).

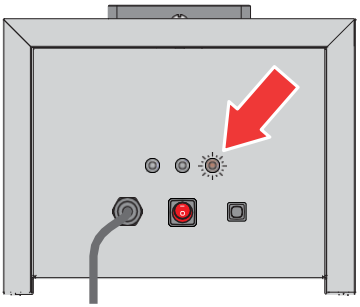

**Prieš susisiekdami su klientų aptarnavimo tarnyba, atlikite ankstesniame puslapyje išvardytus patikrinimus.**

Pav. 52: Išsprendus problemą, įjunkite prietaisą, paspauskite atstatymo mygtuką (Reset), kol šviesos diodas, signalizuojantis apie gedimą, išsijungs (raudonas indikatorius) ir užsidegs šviesos diodas, rodantis tinkamą prietaiso veikimą (žalias indikatorius).
Stebėkite prietaiso veikimą, turi atsirasti nedidelis jonizuojančio generatorių skleidžiamas garsas ir pajausite ventiliatoriaus sukurtą oro srautą.

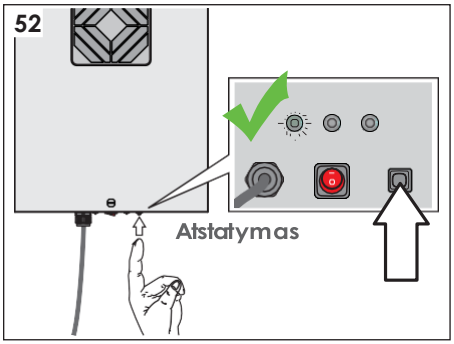


**Jei atsirado kitokių nei anksčiau aprašytų gedimų, kreipkitės į kvalifikuotą personalą (pardavėją, gamintoją).**

Atjunkite įrenginį nuo maitinimo tinklo ir kreipkitės pagalbos į kvalifikuotą personalą net vienu ar keliais toliau nurodytais atvejais:

- Elektros kabelis pažeistas arba nusidėvėjęs.
- Elektros kištukas sugadintas arba nusidėvėjęs.
- Ant prietaiso buvo išpiltas vanduo arba kitas skystis.
- Jei yra gedimas, nepaisant to, kad visos montavimo procedūros buvo atliktos tinkamai.

## 9 - Utilizavimas

Kai JONIX steel prietaisai nebenaudojami, jie turi būti šalinami pagal šalyje, kurioje jie įrengti, galiojančius įstatymus. Vienetą sudaro šios medžiagos:

- Nerūdijantis plienas.
- Aliuminis.
- Stiklas.
- Nailonas.
- Plastikas.
- Popierius ir kartonas.
- Mediena.



**Elektros ir elektroninės įrangos atliekų tvarkymas**

Šis gaminys patenka į Direktyvos 2012/19/ES dėl elektros ir elektroninės įrangos atliekų tvarkymo (WEEE) taikymo sritį. Įrangos negalima išmesti kartu su buitinėmis atliekomis, nes ji pagaminta iš skirtingų medžiagų, kurias galima perdirbti specialiuose įrenginiuose. Kreipkitės į savo savivaldybių institucijas dėl ekologiškų atliekų tvarkymo vietų, kuriose atliekos priimamos šalinimui, vietos ir dėl jų tolesnio perdirbimo, kaip rekomenduojama. Be to, atkreipkite dėmesį, kad perkant lygiavertį prietaisą pardavėjas turėtų nemokamai atsiimti seną gaminį, kurį reikia pašalinti. Produktas nėra potenciališkai pavojingas žmonių sveikatai ir aplinkai, nes jame nėra kenksmingų medžiagų pagal Direktyvą 2011/65/ES (RoHS), tačiau jei jis šalinamas gamtos aplinkoje, jis gali neigiamai paveikti ekosistemą.

Prieš naudodami įrangą pirmą kartą, atidžiai perskaitykite instrukciją. Primygtinai rekomenduojama nenaudoti gaminio jokiais kitais tikslais, išskyrus tą, kuriam jis buvo suprojektuotas, kad būtų išvengta elektros smūgio rizikos, jei gaminys naudojamas netinkamai.

## Pastabos

.....

.....

.....

.....

## Garantijos sąlygos

Šiuo dokumentu gamintojas garantuoja įsigytų ir visoje šalyje parduodamų prietaisų remontą, jei prietaisas turi nekokybiškų medžiagų požymių arba netinkamai pagaminti, jei laikomasi šių sąlygų:

1. Garantija įsigalioja nuo pirkimo datos ir galioja 12 mėnesių.
2. Garantija nesuteikiama sulaužytiems jonizuojantiems generatoriams.
3. Nesilaikant prie prietaiso pridėtoje instrukcijoje pateiktų naudojimo ir techninės priežiūros reikalavimų, garantija anuliuojama.
4. Pirkėjas gali pasinaudoti 12 mėnesių garantija tik tuo atveju, jei yra teisingai pilnai užpildytas garantijos sertifikatas ir išsiųstas per 10 dienų nuo pirkimo gamintojui į:

   *JONIX S.r.l., Viale Spagna, 31/33 – 35020 Tribano (PD) Italy*

5. Garantija galioja tik tuo atveju, jei prietaisas perkamas iš įgaliotojo pardavėjo.
6. Garantija apima nemokamą komponentų, kurie yra sugedę dėl netinkamos gamybos, remontą ar jų pakeitimą ir neapima viso prietaiso pakeitimo nauju jokiomis aplinkybėmis.
7. Garantinį remontą atlieka tik pardavėjai arba gamintojas.
8. Garantija netaikoma prietaisams, kurios yra pažeistos ar sugedusios dėl: komponentų ar priedų pakeitimo kitais, kurių gamintojai nepatvirtino, neapmokytų ar nekvalifikuotų darbuotojų įsikišimo, aplinkos sąlygų nesilaikymo, nepriežiūros, žaibo, potvynių, gaisro, karo veiksmų, riaušių metu. Gedimai dėl neteisingo montavimo nėra padengiami.
9. Garantija netaikoma prietaisams su neįskaitomais, trūkstamais ar pakeistais serijos numeriais ar lentelėmis.
10. Norėdamas pasinaudoti garantija, pirkėjas turi susisiekti su pardavėju, vėliau pristatyti jam prietaisą, kartu su pirkimą įrodančiu dokumentu.
11. Už visas transporto išlaidas ir santykinę riziką atsako pirkėjas.
12. Vieno ar kelių remonto darbų atlikimas garantiniu laikotarpiu nekeičia garantijos galiojimo datos.
13. Gamintojas neprisiima jokios atsakomybės už bet kokią tiesioginę ar netiesioginę žalą, padarytą žmonėms ar turtui dėl defektų, atsiradusių netinkamai naudojant gaminį.

Vartotojas suteikia teisę gamintojui ir susijusias klientų aptarnavimo tarnybom saugoti ir naudoti jo asmens duomenis pagal 2003-06-30 Italijos įstatyminį dekretą Nr. 196. Pagal 7 str. Italijos įstatyminio dekreto Nr. 196/2003, bet kuriuo metu galite naudotis savo teisėmis, susijusiomis su duomenų valdytoju (JONIX S.r.l.).

## ES ATITIKTIES DEKLARACIJA

# JONIX S.R.L.

LEGAL SITE Viale Spagna, 31/33 – 35020 Tribano (PD)
SCIENTIFIC SITE Via Tegulaia 10/b - 56121 Pisa
OPERATIVE SITE Via Romagnoli, 12/A - 40010 Bentivoglio (BO)

***pareiškia, kad***

***toliau nurodyti produktai***

| *Aprašymas* | ***Aktyvaus sanitarijos ir oro valymo prietaisai*** | |
|---|---|---|
| *Modeliai* | o **Kubas**<br>o **Mate - mini-Mate**<br>• **Steel** | *Pasirinkti modelį, su kuriuo susijusi deklaracija* |
| *PRODUKTO tipas* | o JONIX cube<br>o JONIX mate<br>o JONIX mini mate<br>o JONIX steel | *Pasirinkti modelį, su kuriuo susijusi deklaracija* |
| *produkto kodas* | **Xxx** | |
| *serijos Nr.* | **Xxx** | |

***I F U L F I L S***

***pagal Machinery Directive 2006/42/EC***

***atitinka standartams***
En 12100:2010
EN 60204-1:2016

**KITOS TAIKYTINOS DIREKTYVOS**
*2011/65/EU ROHS direktyva 2014/30/EU*
*2014/30EU EMC direktyva (ex 2004/108/EB)*
*2014/35/ES LVD direktyva (ex 2006/95/EB)*

***etaloninis standartas***
En 60335-2-65:2003/A11:2012
Buitiniai ir panašūs elektriniai prietaisai. Saugumas. Ypatingi reikalavimai oro valymo prietaisams

*Ši atitikties deklaracija išduodama tik gamintojo atsakomybe*

*Generalinis direktorius Mauro Mantavas*

*pareigos* *parašas*

## Priedai

**EXPLODED** JO**NIX** steel 1C

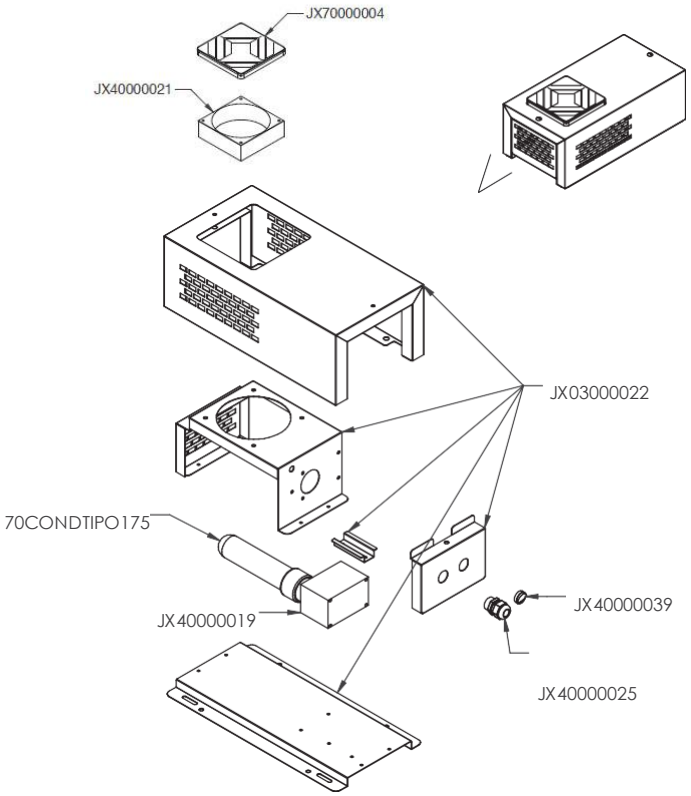

## **EXPLODED** JONIX steel 2C/4C

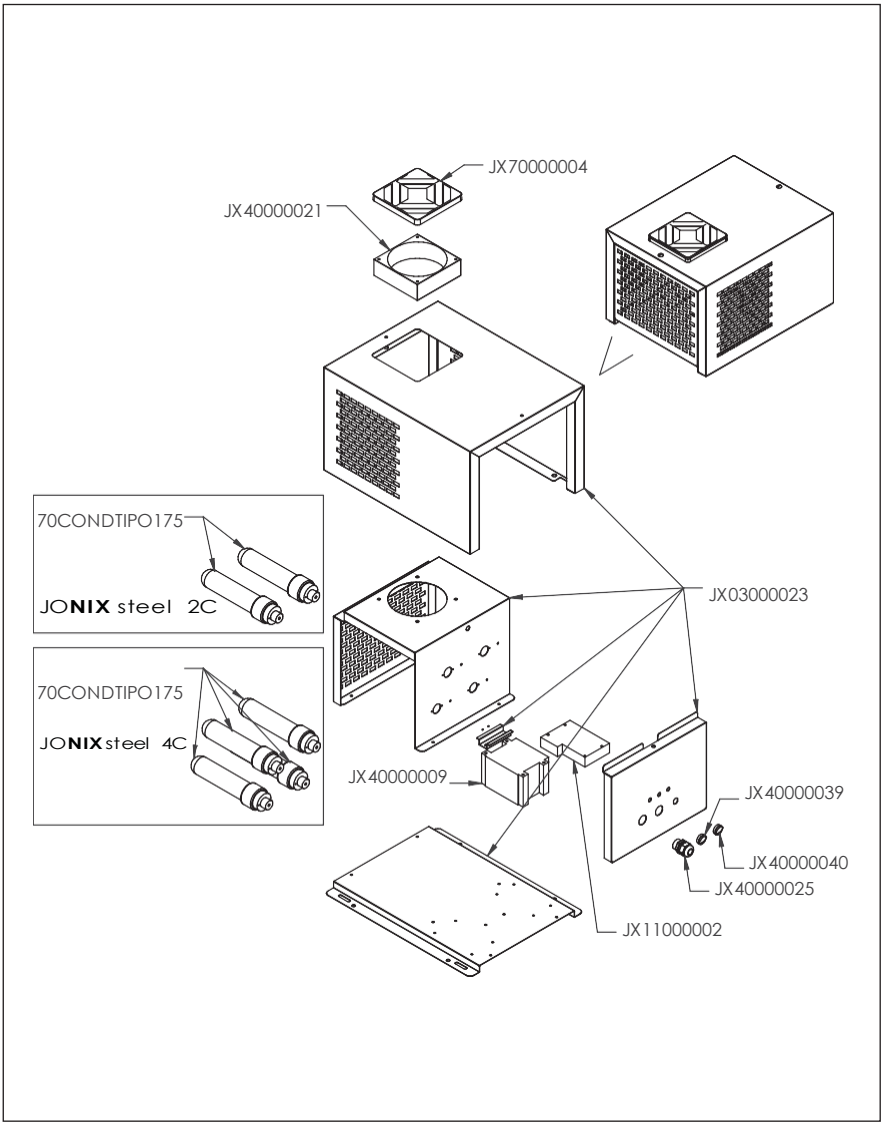

## **EXPLODED** JONIX steel 2F/4F

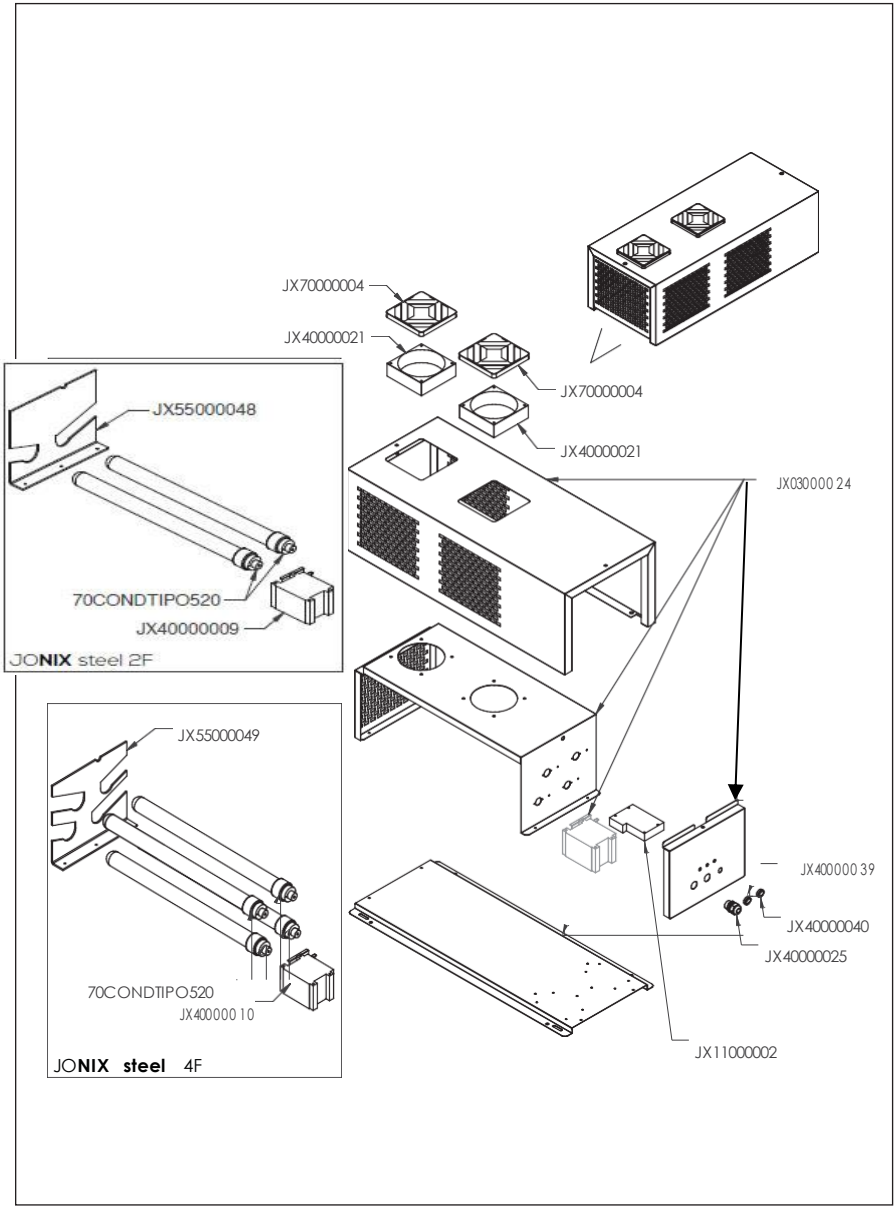

## **BENDRIEJI MATMENYS** JONIX steel 1C

: aplinkos oras.

: jonizuotas oro srautas.

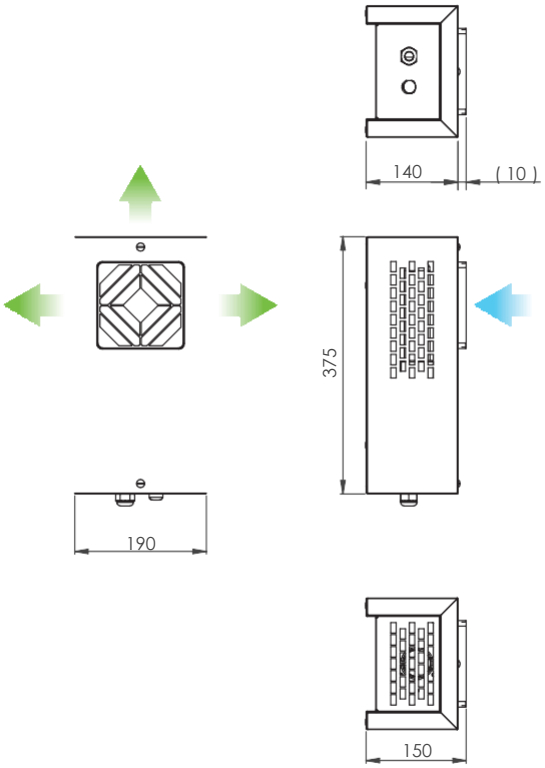

## BENDRIEJI MATMENYS JONIX steel 2C/4C

: aplinkos oras.

: jonizuotas oro srautas.

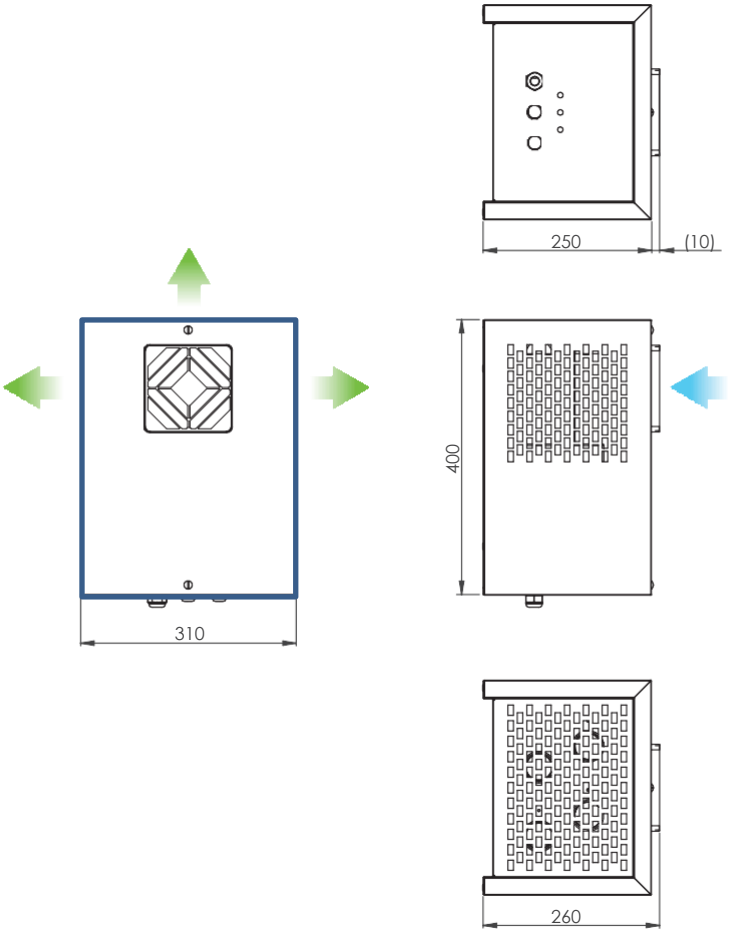

## BENDRIEJI MATMENYS JONIX steel 2F/4F

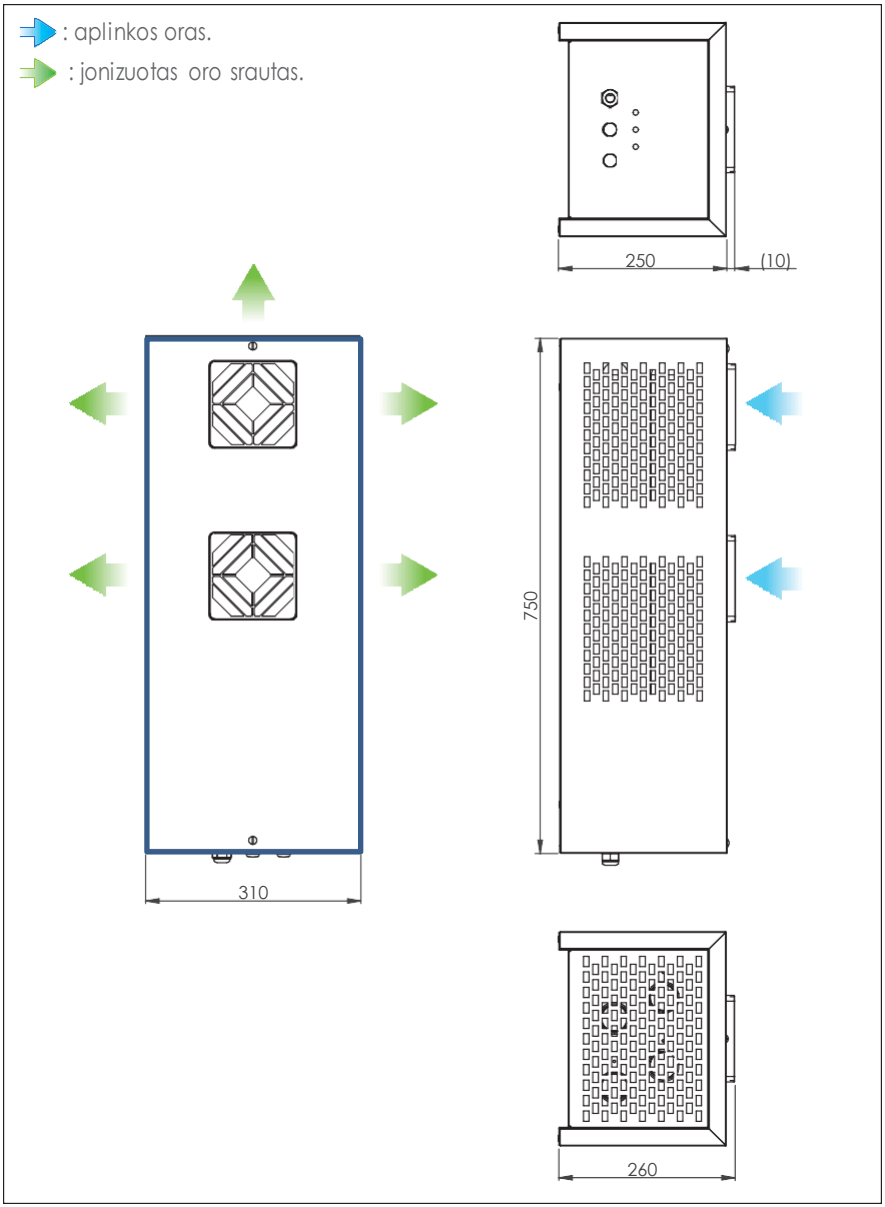

# JONIX

Manufactured by HiRef S.p.a.
Viale Spagna, 31/33
35020 Tribano (Padova) Italy
tel: ++39 049 9588511
fax: ++39 049 9588522
web: www.hiref.it
e@mail: info@hiref.it

| | |
|---|---|
| Serie | 70MICF |
| Model | 1C |

| | | | |
|---|---|---|---|
| Drawing code | HF62003168 | Controller | – |

| | | | |
|---|---|---|---|
| Power supply | 230V/1~/50Hz | – | |
| Auxiliary supply | – | – | |

| | | | | | |
|---|---|---|---|---|---|
| Created by | AD1 | Revision by | FF1 | Index | B |
| Date | 23/05/2017 | On | 01/12/2017 | | |

| | |
|---|---|
| Max power (kW) | SEE TABLE ON PAGE 2 |
| FLA (A) | SEE TABLE ON PAGE 2 |
| LRA (A) | SEE TABLE ON PAGE 2 |
| Main protection | SEE TABLE ON PAGE 2 |

| REVISION LAST | DATE | BY | DATE | 23/05/2017 |
|---|---|---|---|---|
| | | | DRAW. | AD1 |
| B | 01/12/2017 | FF1 | CHECK | GP1 |
| | | | APPR. | MM |

JONIX

SUMMARY

70MICF
1C

HF62003168

TOTAL SHEET 9
CONTINUE 2
SHEET 1

REFERENCE NORMATIVE EN 60204

| MODEL | OPERATION | POWER SUPPLY | MAX ABSORBED POWER (VA) | MAX ABSORBED CURRENT (A) | LRA (A) | MAIN SUGGEST PROTECTION gG FUSE TYPE | MIN SUGGEST CROSS SECTION LINE (mm) VS MAX LENGTH (m) AIR TEMPERATURE 30°C - MULTICORE CABLE - CABLE INSIDE TUBE ON AIR | | | |
|---|---|---|---|---|---|---|---|---|---|---|
| | | | | | | | PVC INSULATED | | EPR (G7-G10) INSULATED | |
| | | | | | | | CABLE WORKING TEMPERATURE 70°C | MAX LENGHT VOLTAGE DROP <4% | CABLE WORKING TEMPERATURE 90°C | MAX LENGHT VOLTAGE DROP <4% |
| 70M0CF1C | / | LINE | 32.2 | 0,14 | / | 1 | 1,5 | 2175 | 1,5 | 2175 |

| REVISION | | | DATE | 23/05/2017 |
|---|---|---|---|---|
| LAST | DATE | BY | DRAW. | ADI |
| B | 01/12/2017 | FFI | CHECK | GPI |
| | | | APPR. | MM |

JONIX

REFERENCE NORMATIVE EN 60204

70M0CF
1C

HF62003168

TOTAL SHEET 9
CONTINUE 3
SHEET 2

# UNIT CONNECTIONS

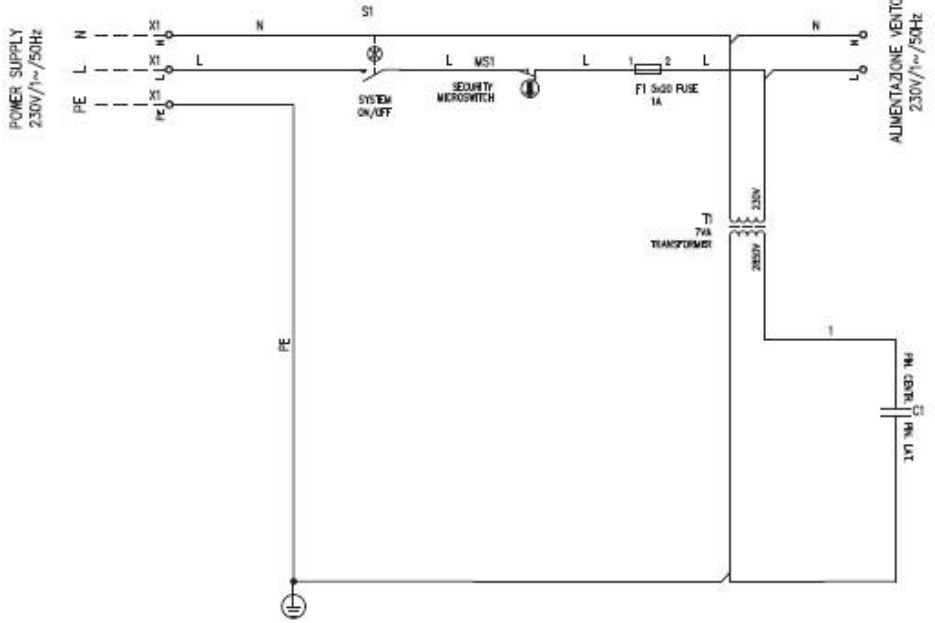


| REVISION | | | DATE | 23/05/2017 |
|---|---|---|---|---|
| LAST | DATE | BY | DRAW. | AD1 |
| B | 01/12/2017 | FF1 | CHECK | GP1 |
| | | | APPR. | MM |

JONIX

UNIT CONNECTIONS

70MOF
1C

HF62003168

TOTAL SHEET 9
CONTINUE 4
SHEET 3

# UNIT LAYOUT

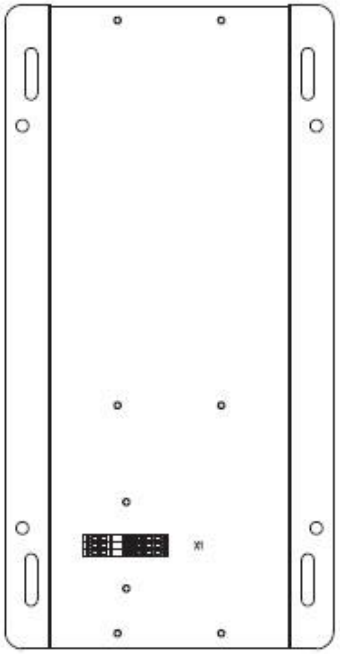


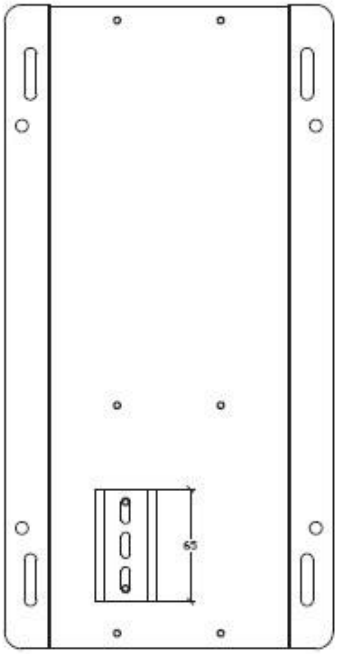


| REVISION | | | DATE | 23/05/2017 |
|---|---|---|---|---|
| LAST | DATE | BY | DRAW. | AD1 |
| B | 01/12/2017 | FP1 | CHECK | GP1 |
| | | | APPR. | MM |

JONIX

UNIT LAYOUT

70M0F
1C

HF62003168

TOTAL SHEET 9
CONTINUE 5
SHEET 4

# UNIT LAYOUT




| REVISION | | | DATE | 23/05/2017 |
|---|---|---|---|---|
| LAST | DATE | BY | DRAW. | ADI |
| B | 01/12/2017 | FF1 | CHECK | CPT |
| | | | APPR. | MM |

JONIX

UNIT LAYOUT

70MOF
1C

HF62003168

TOTAL SHEET 9
CONTINUE. 5
SHEET 5

# UNIT LAYOUT

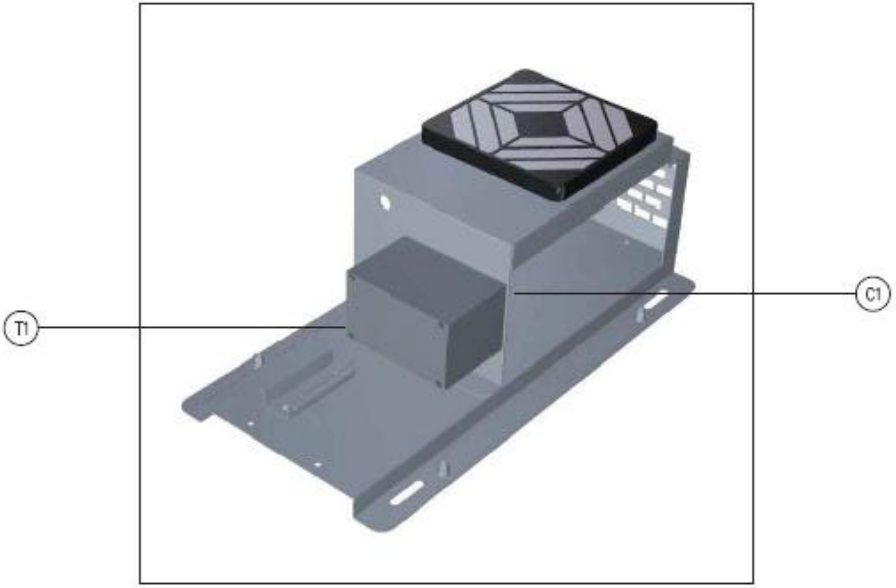


| REVISION | | | DATE | 23/05/2017 | JONIX | UNIT LAYOUT | | TOTAL SHEET | 9 |
|---|---|---|---|---|---|---|---|---|---|
| LAST | DATE | BY | DRAW. | AD1 | | | | CONTINUE | 7 |
| B | 01/12/2017 | FP1 | CHECK | GP1 | | 70MCF 1C | HF62003168 | SHEET | 6 |
| | | | APPR. | MM | | | | | |

# CABLES KIT

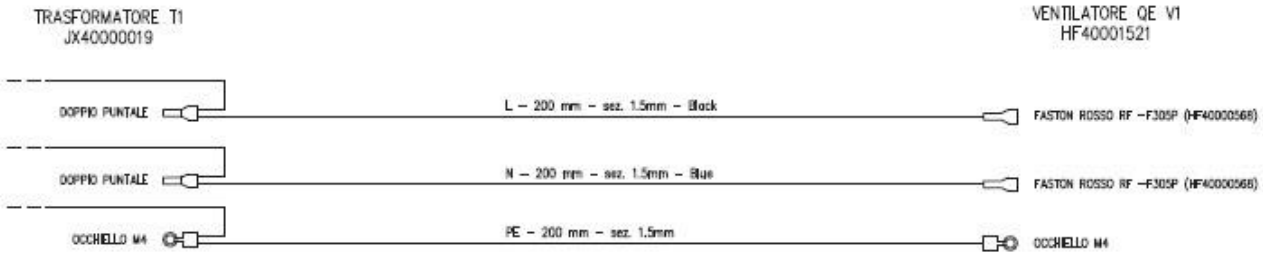


| REVISION | | | DATE | 23/05/2017 |
|---|---|---|---|---|
| LAST | DATE | BY | DRAW. | AD1 |
| B | 01/12/2017 | FF1 | CHECK | GP1 |
| | | | APPR. | MM |

JONIX

CABLES KIT

70MICF
1C

HF62003168

TOTAL SHEET 9
CONTINUE. 8
SHEET 7

# ELECTRICAL CONNECTION MATERIALS

| | SYMBOL | FUNCTION | BRAND | CODE | DESCRIPTION | QUANTITY | M.U. | HF CODE |
|---|---|---|---|---|---|---|---|---|
| | F1 | CIRCUIT PROTECTION | ITALWEBER | 0101001 | FUSE IN GLASS 5 X 20 In= 1A | 1 | PCE | HF40000777 |
| | F1 | FUSE BOX | SONEPAR | ITAHK52091 | PORTA FUSIBILE VOLANTE | 1 | PCE | HF40000543 |
| | X1 | TERMINAL STRIP | PHOENIX | 3031241 | MORSETTO A MOLLA ST2,5 TWIN | 2 | PCE | HF40000781 |
| | X1 | TERMINAL STRIP | PHOENIX | 3031267 | MORSETTO ST2,5 TWIN PE | 1 | PCE | HF40000994 |
| C/L | T1 | TRANSFORMER | JONIX | JX40000019 | TRANSFORMER VIN=230V VOUT=2850V P=7VA | 1 | PCE | JX40000019 |
| C/L | S1 | SWITCH | JONIX | JX40000020 | INTERRUTTORE CIRCOLARE LUMINOSO | 1 | PCE | |
| C/L | C1 | CAPACITOR | JONIX | 70CONDTIP0175 | CAPACITOR | 1 | PCE | |
| | MS1 | MICROSWITCH | OMRON | SS-10GLT | MICRO INTERRUTTORE DI SICUREZZA | 1 | PCE | |

| REVISION | | | DATE 23/05/2017 |
|---|---|---|---|
| LAST | DATE | BY | DRAW. AD1 |
| B | 01/12/2017 | FF1 | CHECK GP1 |
| | | | APPR. MM |

JONIX

MATERIALS

70MICF
1C

HF62003168

TOTAL SHEET 9
CONTINUE 9
SHEET B

# REVISIONS LIST

| REVISION | DATE | MODIFICATIONS | BY |
|---|---|---|---|
| / | 23/05/2016 | FIRST EMISSION | AD1 |
| A | 11/07/2017 | GENERAL REVISION | FB1 |
| B | 01/12/2017 | ON/OFF SWITCH REVISION AND MICROSWITCH ADDED | FF1 |

| | | | | | | | |
|---|---|---|---|---|---|---|---|
| REVISION | | | DATE | 23/05/2017 | JONIX | REVISIONS LIST | TOTAL SHEET 9 |
| LAST | DATE | BY | DRAW. | AD1 | | | CONTINUE. |
| B | 01/12/2017 | FF1 | CHECK | GP1 | | 70MOF 1C HF62003168 | SHEET 9 |
| | | | APPR. | MM | | | |

# JONIX

Manufactured by HiRef S.p.a.
Viale Spagna, 31/33
35020 Tribano (Padova) Italy
tel: ++39 049 9588511
fax: ++39 049 9588522
web: www.hiref.it
e@mail: info@hiref.it

| | |
|---|---|
| Serie | 70MICF |
| Model | 2C |

| | | | |
|---|---|---|---|
| Drawing code | HF620R3567 | Controller | CPT07616 |

| | | | |
|---|---|---|---|
| Power supply | 230V/1~/50Hz+N | – | |
| Auxiliary supply | 24VAC | – | |

| | | | | | |
|---|---|---|---|---|---|
| Created by | FB1 | Revision by | FF1 | Index | A |
| Date | 11/07/2017 | On | 01/12/2017 | | |

| | |
|---|---|
| Max power (kW) | SEE TABLE ON PAGE 2 |
| FLA (A) | SEE TABLE ON PAGE 2 |
| LRA (A) | SEE TABLE ON PAGE 2 |
| Main protection | SEE TABLE ON PAGE 2 |

| REVISION | | | DATE | 11/07/2017 |
|---|---|---|---|---|
| LAST | DATE | BY | DRAW. | FB1 |
| A | – | FF1 | CHECK | GP1 |
| | | | APPR. | MM |

JONIX

SUMMARY

70MICF
2C

HF620R3567

TOTAL SHEET 8
CONTINUE. 2
SHEET 1

REFERENCE NORMATIVE EN 60204

| MODEL | OPERATION | POWER SUPPLY | MAX ABSORBED POWER (VA) | MAX ABSORBED CURRENT (A) | LRA (A) | MAIN SUGGEST PROTECTION gG FUSE TYPE | MIN SUGGEST CROSS SECTION LINE (mm) VS MAX LENGTH (m) AIR TEMPERATURE 30°C - MULTICORE CABLE - CABLE INSIDE TUBE ON AIR | | | |
|---|---|---|---|---|---|---|---|---|---|---|
| | | | | | | | PVC INSULATED | | EPR (G7-G10) INSULATED | |
| | | | | | | | CABLE WORKING TEMPERATURE 70°C | MAX LENGHT VOLTAGE DROP<4% | CABLE WORKING TEMPERATURE 90°C | MAX LENGHT VOLTAGE DROP <4% |
| 70MICF2C | / | LINE | 35 | 0,15 | / | 2,5 | 1,5 | 2030 | 1,5 | 2030 |

| REVISION | | | DATE | 11/07/2017 |
|---|---|---|---|---|
| LAST | DATE | BY | DRAW. | FB1 |
| A | 01/12/2017 | FP1 | CHECK | GP1 |
| | | | APPR. | MM |

JONIX

REFERENCE NORMATIVE EN 60204

70MICF 2C

HF620R3567

TOTAL SHEET 8
CONTINUE. 3
SHEET 2

# UNIT CONNECTIONS

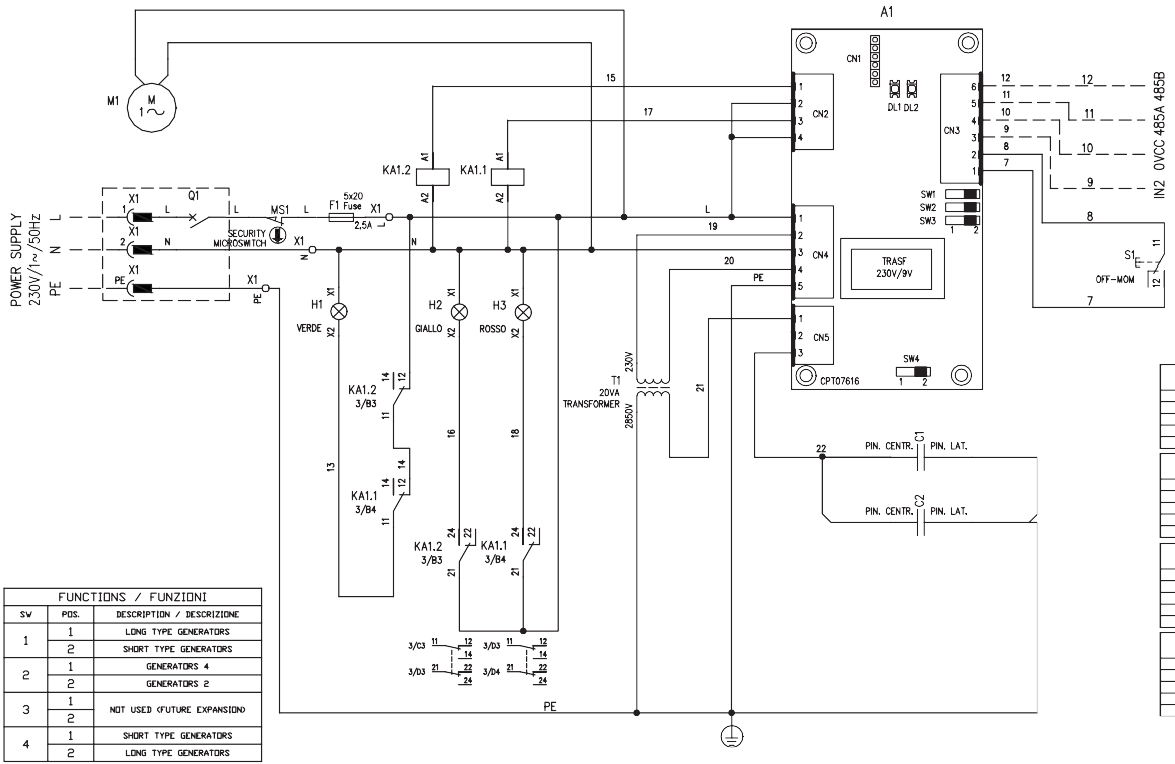


| FUNCTIONS / FUNZIONI | | |
|---|---|---|
| SW | POS. | DESCRIPTION / DESCRIZIONE |
| 1 | 1 | LONG TYPE GENERATORS |
| | 2 | SHORT TYPE GENERATORS |
| 2 | 1 | GENERATORS 4 |
| | 2 | GENERATORS 2 |
| 3 | 1 | NOT USED (FUTURE EXPANSION) |
| | 2 | |
| 4 | 1 | SHORT TYPE GENERATORS |
| | 2 | LONG TYPE GENERATORS |

| 70MIC2C e 70MICR2C | |
|---|---|
| SW | POS. |
| 1 | 2 |
| 2 | 2 |
| 3 | 1 |
| 4 | 1 |

| 70MIC4C e 70MICR4C | |
|---|---|
| SW | POS. |
| 1 | 2 |
| 2 | 1 |
| 3 | 1 |
| 4 | 1 |

| 70MIC2F e 70MICR2F | |
|---|---|
| SW | POS. |
| 1 | 1 |
| 2 | 2 |
| 3 | 1 |
| 4 | 2 |

| 70MIC4F e 70MICR4F | |
|---|---|
| SW | POS. |
| 1 | 1 |
| 2 | 1 |
| 3 | 1 |
| 4 | 2 |

| REVISION | | | DATE | 11/07/2017 |
|---|---|---|---|---|
| LAST | DATE | BY | DRAW. | FB1 |
| A | 01/12/2017 | FF1 | CHECK | GP1 |
| | | | APPR. | MM |

JONIX

UNIT CONNECTIONS

70MICF
2C

HF620R3567

TOTAL SHEET 8
CONTINUE 4
SHEET 3

# UNIT LAYOUT

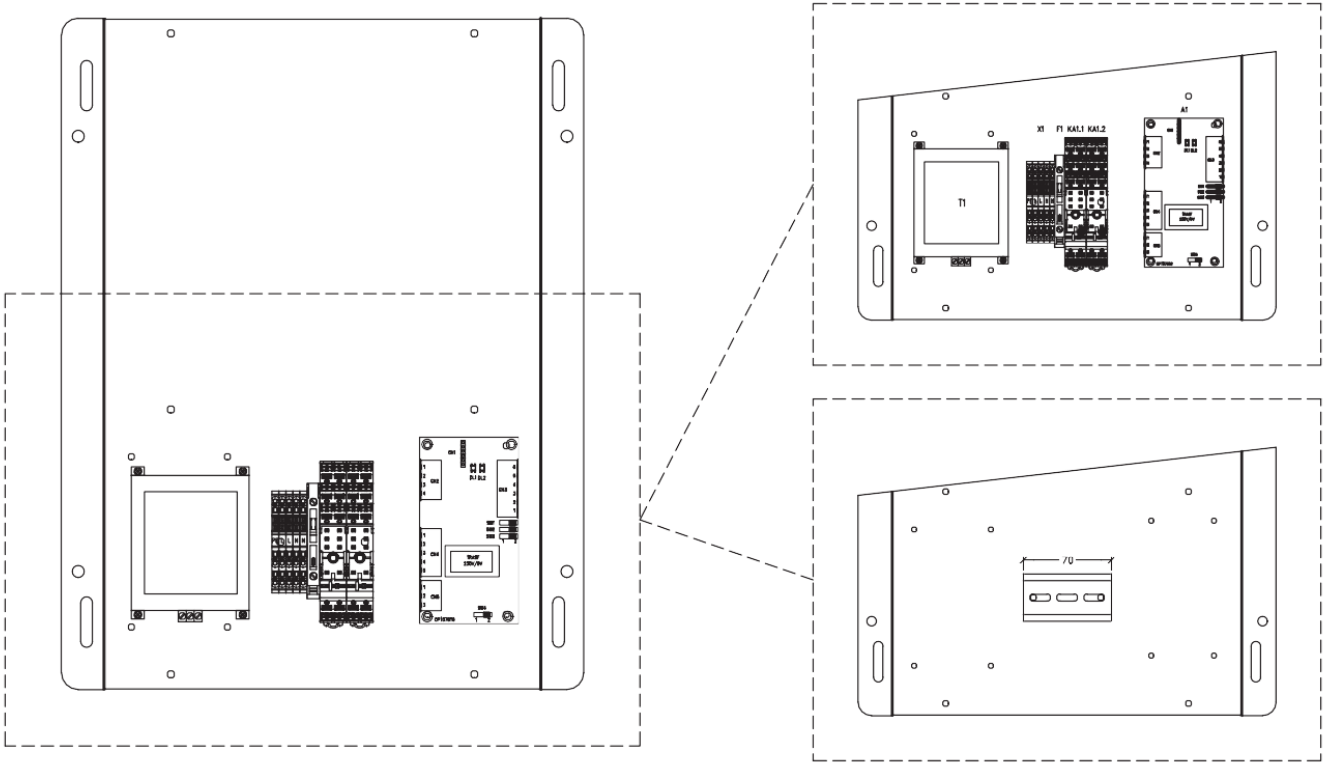


| REVISION | | | DATE | 11/07/2017 | JONIX | UNIT LAYOUT | | TOTAL SHEET | 8 |
|---|---|---|---|---|---|---|---|---|---|
| LAST | DATE | BY | DRAW. | FB1 | | | | CONTINUE | 5 |
| A | 01/12/2017 | FF1 | CHECK | GP1 | | 70MICF 2C | HF620R3567 | SHEET | 4 |
| | | | APPR. | MM | | | | | |

# UNIT LAYOUT




| REVISION | | | DATE | 11/07/2017 |
|---|---|---|---|---|
| LAST | DATE | BY | DRAW. | FB1 |
| A | 01/12/2017 | FFI | CHECK | GP1 |
| | | | APPR. | MM |

JONIX

UNIT LAYOUT

70MICF
2C

HF620R3567

TOTAL SHEET 8
CONTINUE. 5
SHEET 5

# UNIT LAYOUT

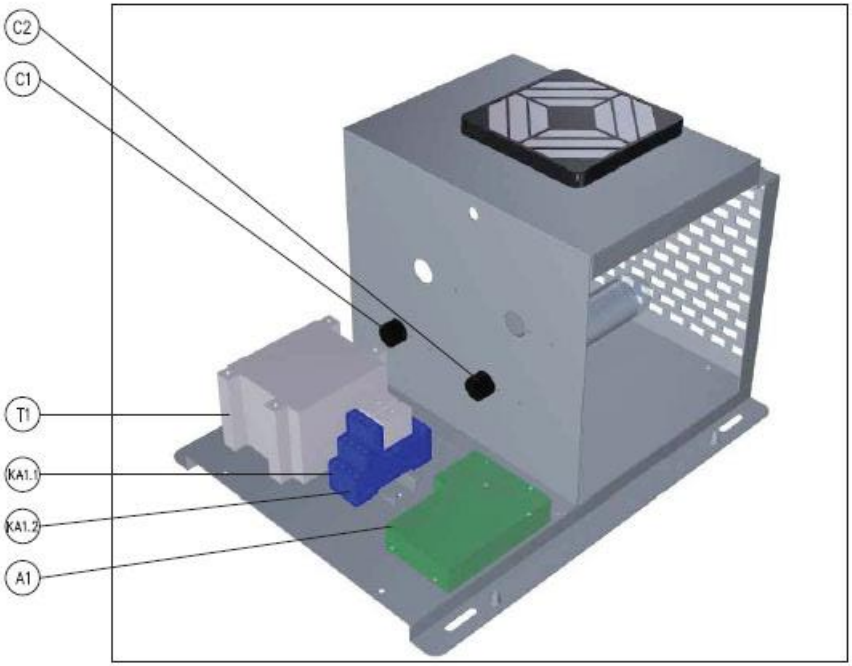


| REVISION | | | DATE | 11/07/2017 |
|---|---|---|---|---|
| LAST | DATE | BY | DRAW. | FB1 |
| A | 01/12/2017 | FF1 | CHECK | CP1 |
| | | | APPR. | MM |

JONIX

UNIT LAYOUT

70MCF
2C

HF620R3567

TOTAL SHEET 8
CONTINUE. 7
SHEET 6

# ELECTRICAL CONNECTION MATERIALS

| | SYMBOL | FUNCTION | BRAND | CODE | DESCRIPTION | QUANTITY | M.U. | HF CODE |
|---|---|---|---|---|---|---|---|---|
| C/L | A1 | SENSING BOARD | JONIX | CPT07616 | SENSING BOARD | 1 | PCE | HF11000814 |
| C/L | C1/C2 | CAPACITOR | JONIX | 70CONDTIPOD | CAPACITOR | 2 | PCE | 70CONDTIPOD |
| | F1 | FUSE | – | – | FUSE 2,5A 5x20 | 1 | PCE | HF40000778 |
| C/L | T1 | TRANSFORMER | P.M.A. | JX40000009 | TRANSFORMER VIN=230V VOUT=2850V P=20VA | 1 | PCE | EC4000010027 |
| | KA1.1 / KA1.2 | SOCKET RELAY | FINDER | FIN95P5SMA | SOCKET FOR RELAYS SERIES 40 | 2 | PCE | EC4000010175 |
| | KA1.1 / KA1.2 | RELAY | FINDER | FIN405282300000 | RELAY 230Vac/8A WITH 2 CONTACTS | 2 | PCE | EC4000007034 |
| | H1 | GREEN LED LAMP | ARTELETA | 50082312 | GREEN LED LAMP 230V | 1 | PCE | JX40000037 |
| | H2 | YELLOW LED LAMP | ARTELETA | 50082313 | YELLOW LED LAMP 230V | 1 | PCE | JX40000038 |
| | H3 | RED LED LAMP | ARTELETA | 50082311 | RED LED LAMP 230V | 1 | PCE | JX40000036 |
| | Q1 | RED BRIGHT SWITCH | OMEGA FUSIBILI | KB 135 48 B2BR | RED BRIGHT SWITCH | 1 | PCE | JX40000039 |
| | S1 | BLACK SQUARE BUTTON | OMEGA FUSIBILI | KP 511 28 A0BB | BLACK SQUARE BUTTON | 1 | PCE | JX40000040 |
| | X1 | TERMINAL STRIP | PHOENIX | 3031128 | TERMINAL TYPE ST 1.5-TWIN | 4 | PCE | EC4000005155 |
| | X1 | TERMINAL STRIP | PHOENIX | 3031144 | TERMINAL TYPE ST 1.5-TWIN-PE | 1 | PCE | EC4000005224 |
| | MS1 | MICROSWITCH | OMRON | SS-10GLT | MICRO INTERRUTTORE DI SICUREZZA | 1 | PCE | |

| REVISION | | | DATE | 11/07/2017 |
|---|---|---|---|---|
| LAST | DATE | BY | DRAW. | FB1 |
| A | 01/12/2017 | FF1 | CHECK | GP1 |
| | | | APPR. | MM |

JONIX

MATERIALS

70MICF
2C

HF620R3567

TOTAL SHEET 8
CONTINUE 8
SHEET 7

# REVISIONS LIST

| REVISION | DATE | MODIFICATIONS | BY |
|---|---|---|---|
| / | 11/07/2017 | FIRST EMISSION | FB1 |
| A | 01/12/2017 | ON/OFF SWITCH REVISION AND MICROSWITCH ADDED | FF1 |

| REVISION | | | DATE | 11/07/2017 |
|---|---|---|---|---|
| LAST | DATE | BY | DRAW. | FB1 |
| A | 01/12/2017 | FF1 | CHECK | GP1 |
| | | | APPR. | MM |

JONIX

REVISIONS LIST

70MICF
2C

HF620R3567

TOTAL SHEET 8
CONTINUE.
SHEET 8

# JONIX

Manufactured by HIRef S.p.a.
Viale Spagna, 31/33
35020 Tribano (Padova) Italy
tel: ++39 049 9588511
fax: ++39 049 9588522
web: www.hiref.it
e@mail: info@hiref.it

| | |
|---|---|
| Serie | 70MICF |
| Model | 4C |

| | | | |
|---|---|---|---|
| Drawing code | HF620R3568 | Controller | CPT07616 |

| | | |
|---|---|---|
| Power supply | 230V/1~/50Hz+N | – |
| Auxiliary supply | 24VAC | – |

| | | | | | |
|---|---|---|---|---|---|
| Created by | FB1 | Revision by | FF1 | Index | A |
| Date | 12/07/2017 | On | 01/12/2017 | | |

| | |
|---|---|
| Max power (kW) | SEE TABLE ON PAGE 2 |
| FLA (A) | SEE TABLE ON PAGE 2 |
| LRA (A) | SEE TABLE ON PAGE 2 |
| Main protection | SEE TABLE ON PAGE 2 |

| REVISION LAST | DATE | BY | DATE 12/07/2017 |
|---|---|---|---|
| – | – | – | DRAW. FB1 |
| | | | CHECK GP1 |
| | | | APPR. MM |

JONIX

SUMMARY

70MICF
4C

HF620R3568

TOTAL SHEET 8
CONTINUE. 2
SHEET 1

REFERENCE NORMATIVE EN 60204

| MODEL | OPERATION | POWER SUPPLY | MAX ABSORBED POWER (VA) | MAX ABSORBED CURRENT (A) | LRA (A) | MAIN SUGGEST PROTECTION gG FUSE TYPE | MIN SUGGEST CROSS SECTION LINE (mm) VS MAX LENGTH (m) AIR TEMPERATURE 30°C - MULTICORE CABLE - CABLE INSIDE TUBE ON AIR | | | |
|---|---|---|---|---|---|---|---|---|---|---|
| | | | | | | | PVC INSULATED | | EPR (G7-G10) INSULATED | |
| | | | | | | | CABLE WORKING TEMPERATURE 70°C | MAX LENGHT VOLTAGE DROP<4% | CABLE WORKING TEMPERATURE 90°C | MAX LENGHT VOLTAGE DROP <4% |
| 70MICF4C | / | LINE | 35 | 0,15 | / | 2,5 | 1,5 | 2030 | 1,5 | 2030 |

| REVISION | | | DATE | 12/07/2017 |
|---|---|---|---|---|
| LAST | DATE | BY | DRAW. | FB1 |
| A | 01/12/2017 | FF1 | CHECK | GP1 |
| | | | APPR. | MM |

JONIX

REFERENCE NORMATIVE EN 60204

70MICF
4C

HF620R3568

TOTAL SHEET 8
CONTINUE. 3
SHEET 2

# UNIT CONNECTIONS

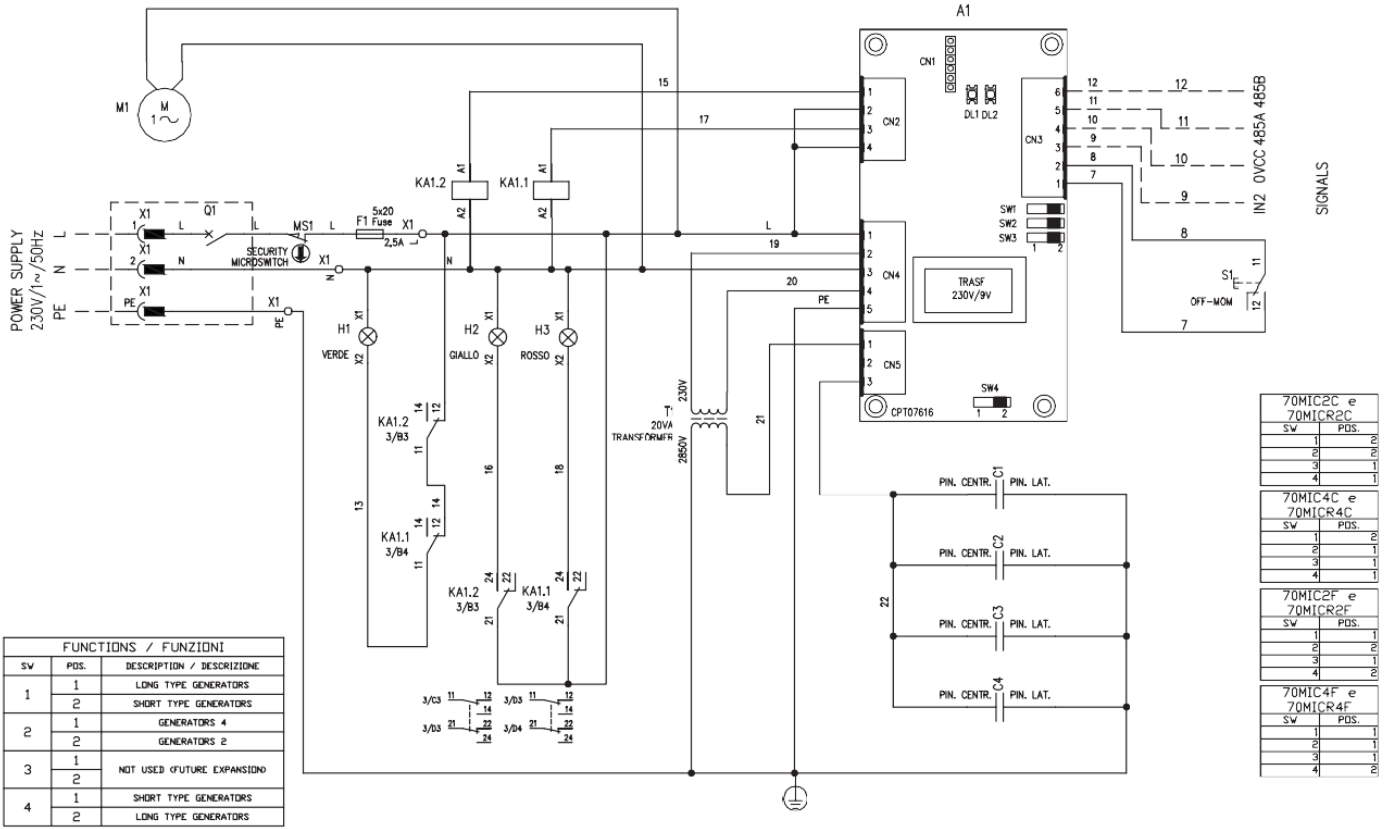


| FUNCTIONS / FUNZIONI | | |
|---|---|---|
| SW | POS. | DESCRIPTION / DESCRIZIONE |
| 1 | 1 | LONG TYPE GENERATORS |
| | 2 | SHORT TYPE GENERATORS |
| 2 | 1 | GENERATORS 4 |
| | 2 | GENERATORS 2 |
| 3 | 1 | NOT USED (FUTURE EXPANSION) |
| | 2 | |
| 4 | 1 | SHORT TYPE GENERATORS |
| | 2 | LONG TYPE GENERATORS |

| 70MIC2C e 70MICR2C | |
|---|---|
| SW | POS. |
| 1 | 2 |
| 2 | 2 |
| 3 | 1 |
| 4 | 1 |

| 70MIC4C e 70MICR4C | |
|---|---|
| SW | POS. |
| 1 | 2 |
| 2 | 1 |
| 3 | 1 |
| 4 | 1 |

| 70MIC2F e 70MICR2F | |
|---|---|
| SW | POS. |
| 1 | 1 |
| 2 | 2 |
| 3 | 1 |
| 4 | 2 |

| 70MIC4F e 70MICR4F | |
|---|---|
| SW | POS. |
| 1 | 1 |
| 2 | 1 |
| 3 | 1 |
| 4 | 2 |

| REVISION | | | DATE | 12/07/2017 |
|---|---|---|---|---|
| LAST | DATE | BY | DRAW. | FB1 |
| A | 01/12/2017 | FF1 | CHECK | GP1 |
| | | | APPR. | MM |

JONIX

UNIT CONNECTIONS

70MICF 4C

HF620R3568

TOTAL SHEET 8
CONTINUE 4
SHEET 3

# UNIT LAYOUT

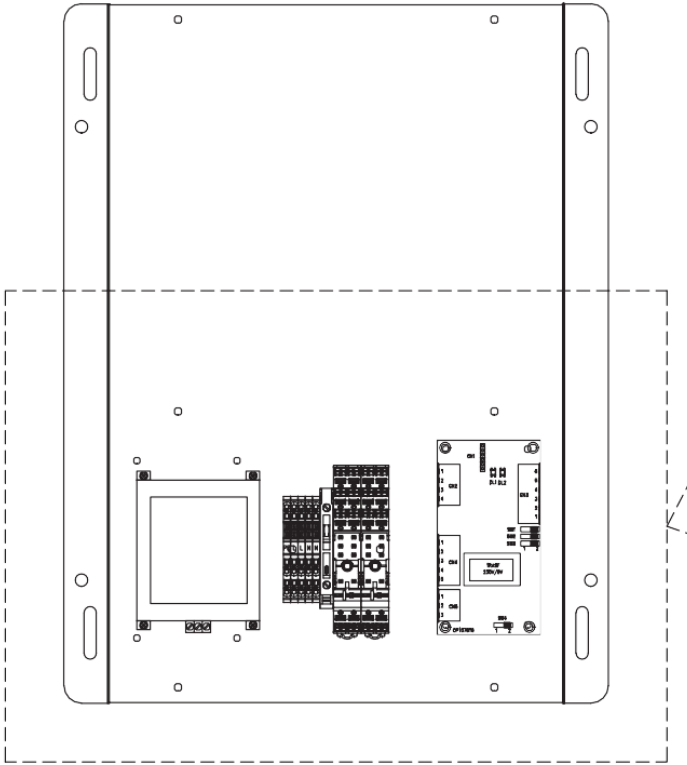

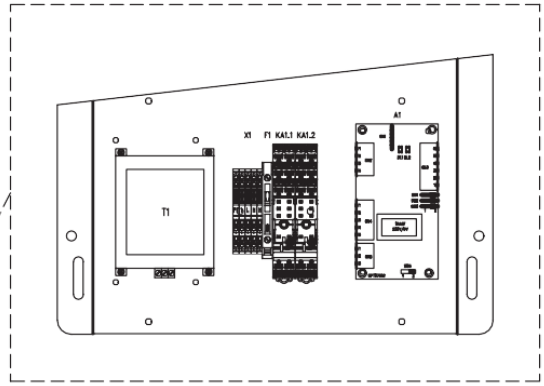


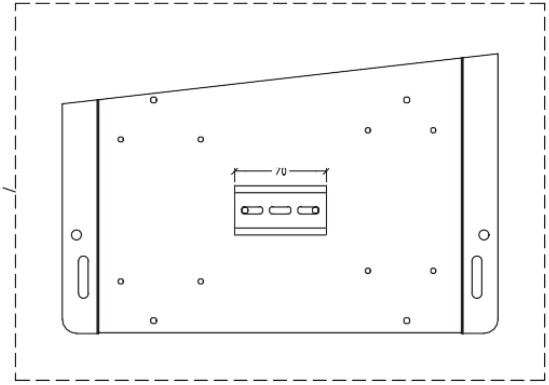


| REVISION | | | DATE | 12/07/2017 |
|---|---|---|---|---|
| LAST | DATE | BY | DRAW. | FB1 |
| A | 01/12/2017 | FF1 | CHECK | GP1 |
| | | | APPR. | MM |

JONIX

UNIT LAYOUT

70MICF
4C

HF620R3568

TOTAL SHEET 8
CONTINUE 5
SHEET 4

# UNIT LAYOUT




| REVISION | | | DATE | 12/07/2017 |
|---|---|---|---|---|
| LAST | DATE | BY | DRAW. | FB1 |
| A | 01/12/2017 | FF1 | CHECK | GP1 |
| | | | APPR. | MM |

JONIX

UNIT LAYOUT

70MICF
4C

HF620R3568

TOTAL SHEET 8
CONTINUE. 6
SHEET 5

# UNIT LAYOUT

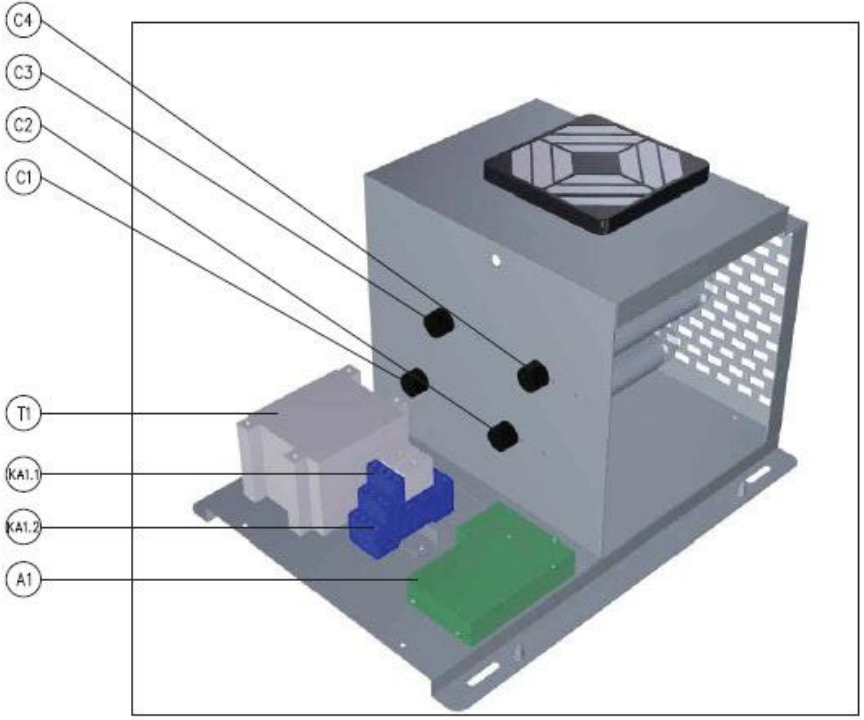


| REVISION | | | DATE | 12/07/2017 |
|---|---|---|---|---|
| LAST | DATE | BY | DRAW. | FB1 |
| A | 01/12/2017 | FF1 | CHECK | GP1 |
| | | | APPR. | MM |

JONIX

UNIT LAYOUT

70MCF
4C

HF620R3568

TOTAL SHEET 8
CONTINUE. 7
SHEET 6

# ELECTRICAL CONNECTION MATERIALS

| | SYMBOL | FUNCTION | BRAND | CODE | DESCRIPTION | QUANTITY | M.U. | HF CODE |
|---|---|---|---|---|---|---|---|---|
| C/L | A1 | SENSING BOARD | JONIX | CPT07616 | SENSING BOARD | 1 | PCE | HF11000814 |
| C/L | C1/C2/C3/C4 | CAPACITOR | JONIX | 70CONDTIPOD | CAPACITOR | 4 | PCE | 70CONDTIPOD |
| | F1 | FUSE | – | – | FUSE 2,5A 5x20 | 1 | PCE | HF40000778 |
| C/L | T1 | TRANSFORMER | P.M.A. | JX40000009 | TRANSFORMER VIN=230V VOUT=2850V P=20VA | 1 | PCE | EC4000010027 |
| | KA1.1 / KA1.2 | SOCKET RELAY | FINDER | FIN95P5SMA | SOCKET FOR RELAYS SERIES 40 | 2 | PCE | EC4000010175 |
| | KA1.1 / KA1.2 | RELAY | FINDER | FIN405282300000 | RELAY 230Vac/8A WITH 2 CONTACTS | 2 | PCE | EC4000007034 |
| | H1 | GREEN LED LAMP | ARTELETA | 50082312 | GREEN LED LAMP 230V | 1 | PCE | JX40000037 |
| | H2 | YELLOW LED LAMP | ARTELETA | 50082313 | YELLOW LED LAMP 230V | 1 | PCE | JX40000038 |
| | H3 | RED LED LAMP | ARTELETA | 50082311 | RED LED LAMP 230V | 1 | PCE | JX40000036 |
| | Q1 | RED BRIGHT SWITCH | OMEGA FUSIBILI | KB 135 48 B2BR | RED BRIGHT SWITCH | 1 | PCE | JX40000039 |
| | S1 | BLACK SQUARE BUTTON | OMEGA FUSIBILI | KP 511 28 A0BB | BLACK SQUARE BUTTON | 1 | PCE | JX40000040 |
| | X1 | TERMINAL STRIP | PHOENIX | 3031128 | TERMINAL TYPE ST 1.5-TWIN | 4 | PCE | EC4000005155 |
| | X1 | TERMINAL STRIP | PHOENIX | 3031144 | TERMINAL TYPE ST 1.5-TWIN-PE | 1 | PCE | EC4000005224 |
| | MS1 | MICROSWITCH | OMRON | SS-10GLT | MICRO INTERRUTTORE DI SICUREZZA | 1 | PCE | |

| REVISION | | | DATE | 12/07/2017 |
|---|---|---|---|---|
| LAST | DATE | BY | DRAW. | FB1 |
| A | 01/12/2017 | FF1 | CHECK | GP1 |
| | | | APPR. | MM |

JONIX

MATERIALS

70MICF
4C

HF620R3568

TOTAL SHEET 8
CONTINUE 8
SHEET 7

# REVISIONS LIST

| REVISION | DATE | MODIFICATIONS | BY |
|---|---|---|---|
| / | 12/07/2017 | FIRST EMISSION | FB1 |
| A | 01/12/2017 | ON/OFF SWITCH REVISION AND MICROSWITCH ADDED | FF1 |

| REVISION | | | DATE | 12/07/2017 |
|---|---|---|---|---|
| LAST | DATE | BY | DRAW. | FB1 |
| A | 01/12/2017 | FF1 | CHECK | GP1 |
| | | | APPR. | MM |

JONIX

REVISIONS LIST

70MCF
4C

HF620R3568

TOTAL SHEET 8
CONTINUE.
SHEET 8

# JONIX

Manufactured by HiRef S.p.a.
Viale Spagna, 31/33
35020 Tribano (Padova) Italy
tel: ++39 049 9588511
fax: ++39 049 9588522
web: www.hiref.it
e@mail: info@hiref.it

| | |
|---|---|
| Serie | 70MICF |
| Model | 2F |

| | | | |
|---|---|---|---|
| Drawing code | HF620R3535 | Controller | CPT07616 |

| | | |
|---|---|---|
| Power supply | 230V/1~/50Hz+N | - |
| Auxiliary supply | 24VAC | - |

| | | | | | |
|---|---|---|---|---|---|
| Created by | FB1 | Revision by | FF1 | Index | B |
| Date | 13/06/2017 | On | 01/12/2017 | | |

| | |
|---|---|
| Max power (kW) | SEE TABLE ON PAGE 2 |
| FLA (A) | SEE TABLE ON PAGE 2 |
| LRA (A) | SEE TABLE ON PAGE 2 |
| Main protection | SEE TABLE ON PAGE 2 |

| REVISION | | | DATE | 13/06/2017 |
|---|---|---|---|---|
| LAST | DATE | BY | DRAW. | FB1 |
| A | 29/06/2017 | DP1 | CHECK | GP1 |
| | | | APPR. | MM |

JONIX

SUMMARY

70MICF
2F

HF620R3535

TOTAL SHEET 8
CONTINUE. 2
SHEET 1

REFERENCE NORMATIVE EN 60204

| MODEL | OPERATION | POWER SUPPLY | MAX ABSORBED POWER (W) | MAX ABSORBED CURRENT (A) | LRA (A) | MAIN SUGGEST PROTECTION gG FUSE TYPE | MIN SUGGEST CROSS SECTION LINE (mm) VS MAX LENGTH (m) AIR TEMPERATURE 30°C - MULTICORE CABLE - CABLE INSIDE TUBE ON AIR | | | |
|---|---|---|---|---|---|---|---|---|---|---|
| | | | | | | | PVC INSULATED | | EPR (G7-G10) INSULATED | |
| | | | | | | | CABLE WORKING TEMPERATURE 70°C | MAX LENGHT VOLTAGE DROP<4% | CABLE WORKING TEMPERATURE 90°C | MAX LENGHT VOLTAGE DROP <4% |
| MICR2F | | | 20,0 | 0,17 | / | 2,5 | 1,5 | 2177 | 1,5 | 2177 |

| REVISION | | | DATE | 13/06/2017 |
|---|---|---|---|---|
| LAST | DATE | BY | DRAW. | FB1 |
| B | 01/12/2017 | FT1 | CHECK | GP1 |
| | | | APPR. | MM |

JONIX

REFERENCE NORMATIVE EN 60204

70MICF
2F

HF620R3535

TOTAL SHEET 8
CONTINUE - 3
SHEET 2

# UNIT CONNECTIONS

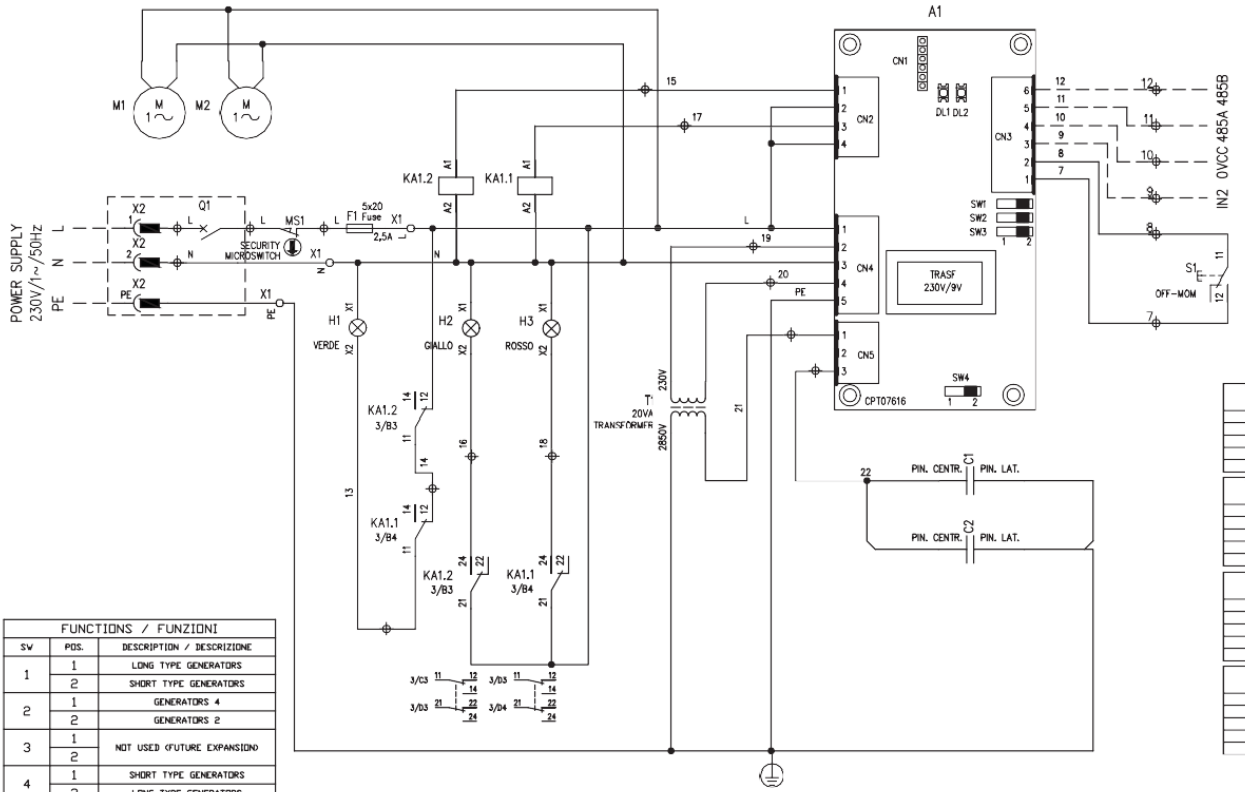


| FUNCTIONS / FUNZIONI | | |
|---|---|---|
| SW | POS. | DESCRIPTION / DESCRIZIONE |
| 1 | 1 | LONG TYPE GENERATORS |
| | 2 | SHORT TYPE GENERATORS |
| 2 | 1 | GENERATORS 4 |
| | 2 | GENERATORS 2 |
| 3 | 1 | NOT USED (FUTURE EXPANSION) |
| | 2 | |
| 4 | 1 | SHORT TYPE GENERATORS |
| | 2 | LONG TYPE GENERATORS |

| 70MIC2C e 70MICR2C | |
|---|---|
| SW | POS. |
| 1 | 2 |
| 2 | 2 |
| 3 | 1 |
| 4 | 1 |

| 70MIC4C e 70MICR4C | |
|---|---|
| SW | POS. |
| 1 | 2 |
| 2 | 1 |
| 3 | 1 |
| 4 | 1 |

| 70MIC2F e 70MICR2F | |
|---|---|
| SW | POS. |
| 1 | 1 |
| 2 | 2 |
| 3 | 1 |
| 4 | 2 |

| 70MIC4F e 70MICR4F | |
|---|---|
| SW | POS. |
| 1 | 1 |
| 2 | 1 |
| 3 | 1 |
| 4 | 2 |

| REVISION | | | DATE | 13/06/2017 |
|---|---|---|---|---|
| LAST | DATE | BY | DRAW. | FB1 |
| B | 01/12/2017 | FF1 | CHECK | GP1 |
| | | | APPR. | MM |

JONIX

UNIT CONNECTIONS

70MICF
2F

HF620R3535

TOTAL SHEET 8
CONTINUE 4
SHEET 3

# UNIT LAYOUT

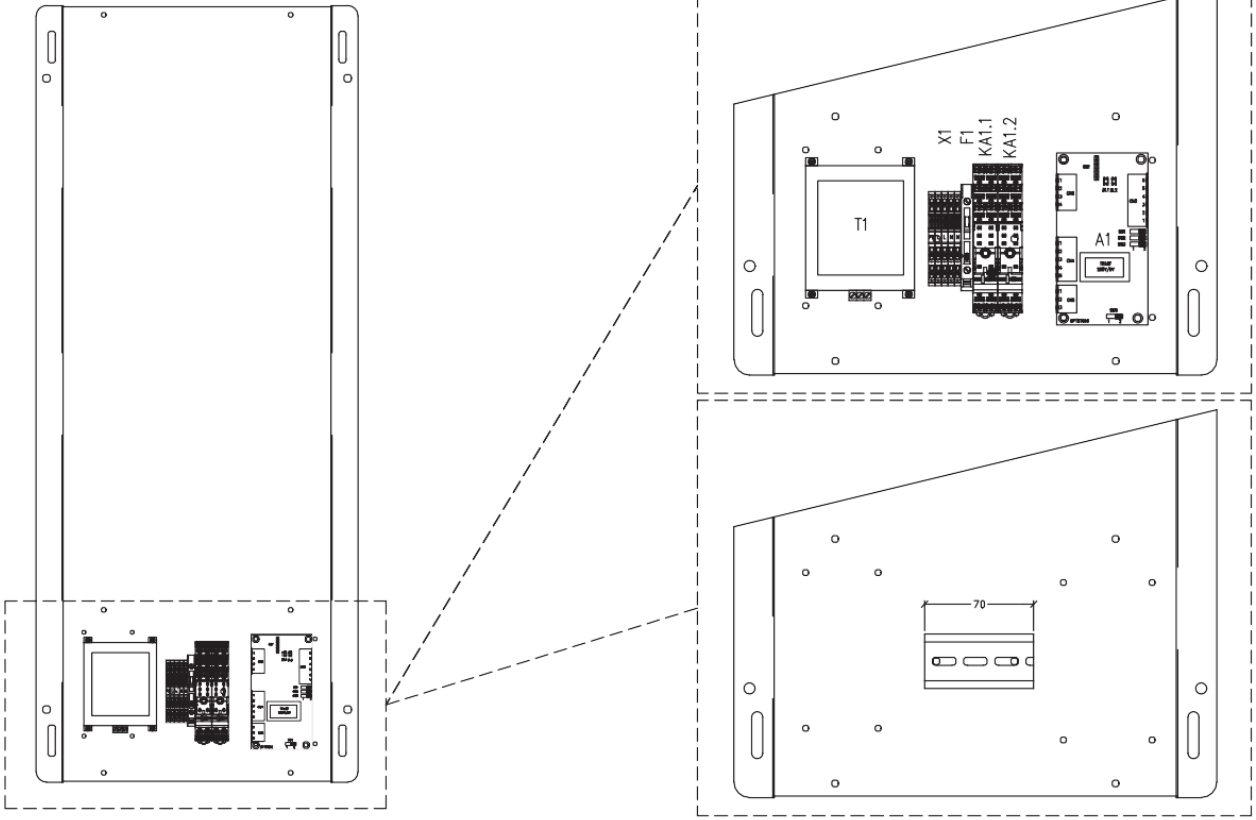


| REVISION | | | DATE | 13/06/2017 |
|---|---|---|---|---|
| LAST | DATE | BY | DRAW. | FB1 |
| B | 01/12/2017 | FF1 | CHECK | GP1 |
| | | | APPR. | MM |

JONIX

UNIT LAYOUT

70MICF
2F

HF620R3535

TOTAL SHEET 8
CONTINUE 5
SHEET 4

# UNIT LAYOUT

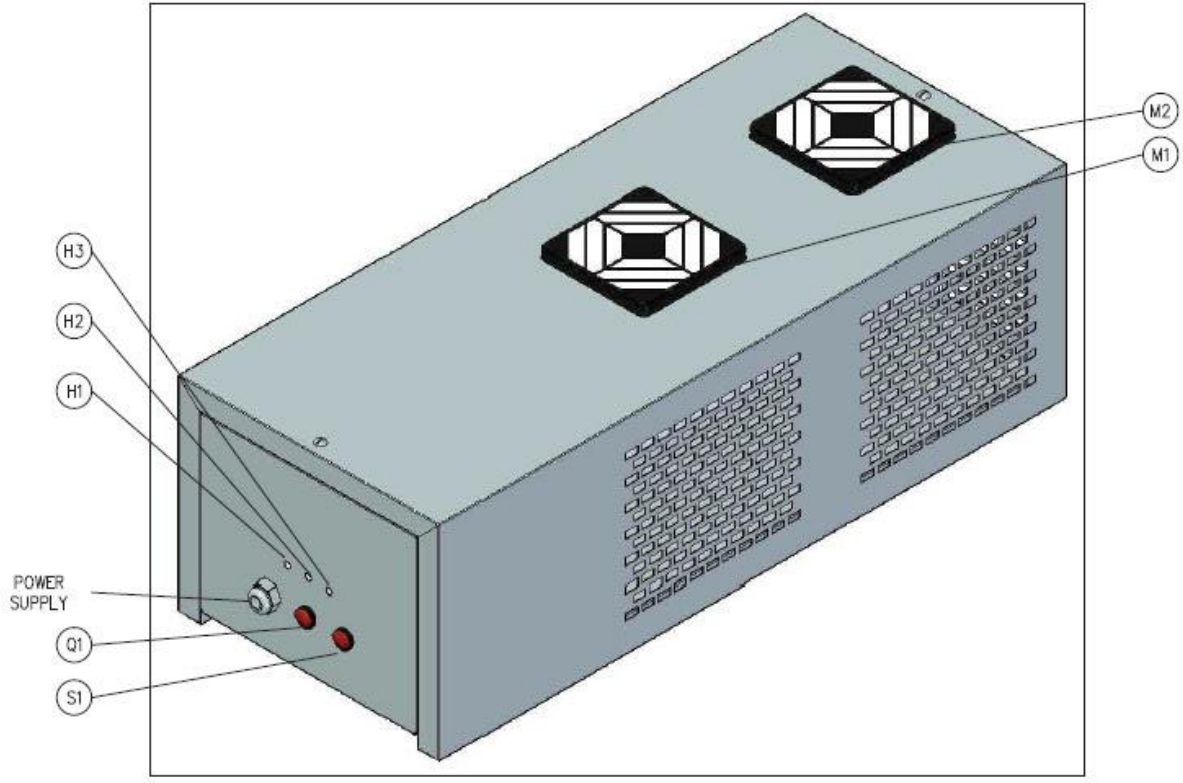


| REVISION | | | DATE 13/06/2017 | JONIX | UNIT LAYOUT | | TOTAL SHEET 8 |
|---|---|---|---|---|---|---|---|
| LAST | DATE | BY | DRAW. FB1 | | | | CONTINUE. 6 |
| B | 01/12/2017 | FF1 | CHECK GP1 | | 70MCF 2F | HF620R3535 | SHEET 5 |
| | | | APPR. MM | | | | |

# UNIT LAYOUT

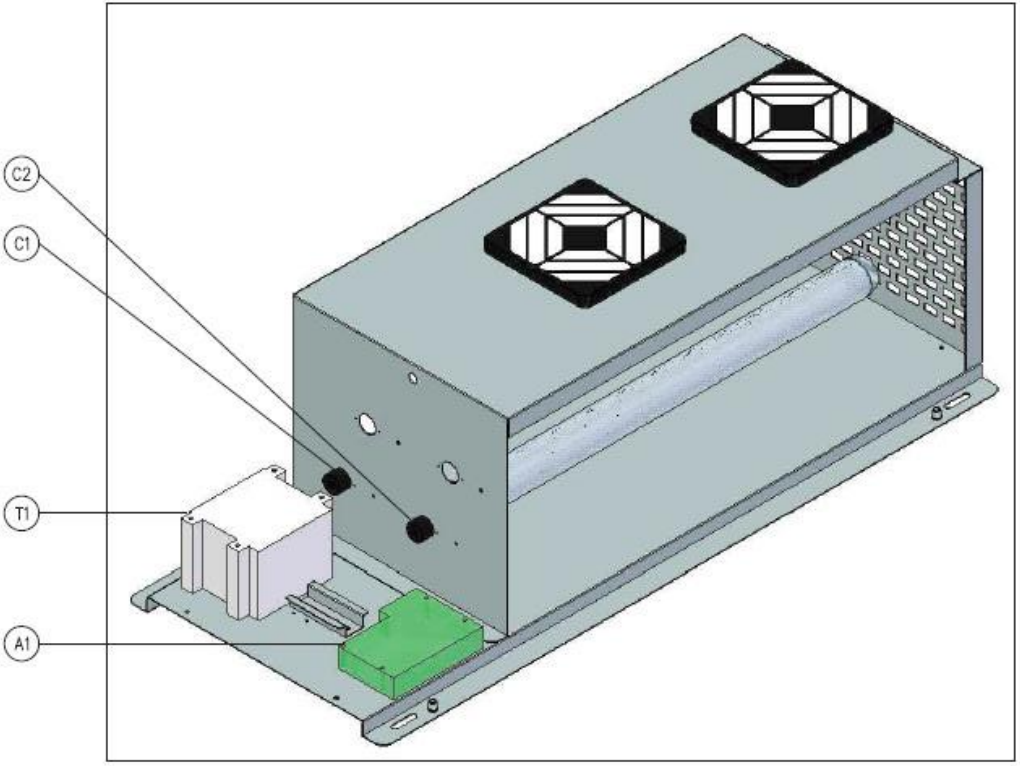


| REVISION | | | DATE | 13/06/2017 |
|---|---|---|---|---|
| LAST | DATE | BY | DRAW. | FB1 |
| B | 01/12/2017 | FF1 | CHECK | GP1 |
| | | | APPR. | MM |

JONIX

UNIT LAYOUT

70MCF
2F

HF620R3535

TOTAL SHEET 8
CONTINUE: 7
SHEET 6

# ELECTRICAL CONNECTION MATERIALS

| | SYMBOL | FUNCTION | BRAND | CODE | DESCRIPTION | QUANTITY | M.U. | HF CODE |
|---|---|---|---|---|---|---|---|---|
| C/L | A1 | SENSING BOARD | JONIX | CPT07616 | SENSING BOARD | 1 | PCE | HF11000814 |
| C/L | C1/C2 | CAPACITOR | JONIX | 70CONDTIPOD | CAPACITOR | 2 | PCE | 70CONDTIPOD |
| | F1 | FUSE | – | – | FUSE 2,5A 5x20 | 1 | PCE | HF40000778 |
| C/L | T1 | TRANSFORMER | BOTTER | TM1417257 | TRANSFORMER VIN=230V VOUT=2850V P=20VA | 1 | PCE | HF40001525 |
| | KA1.1 / KA1.2 | SOCKET RELAY | FINDER | FIN95P5SMA | SOCKET FOR RELAYS SERIES 40 | 2 | PCE | EC4000010175 |
| | KA1.1 / KA1.2 | RELAY | FINDER | FIN405282300000 | RELAY 230Vac/8A WITH 2 CONTACTS | 2 | PCE | EC4000007034 |
| | H1 | GREEN LED LAMP | ARTELETA | 50082312 | GREEN LED LAMP 230V | 1 | PCE | JX40000037 |
| | H2 | YELLOW LED LAMP | ARTELETA | 50082313 | YELLOW LED LAMP 230V | 1 | PCE | JX40000038 |
| | H3 | RED LED LAMP | ARTELETA | 50082311 | RED LED LAMP 230V | 1 | PCE | JX40000036 |
| | Q1 | RED BRIGHT SWITCH | OMEGA FUSIBILI | KB 135 48 B2BR | RED BRIGHT SWITCH | 1 | PCE | JX40000039 |
| | S1 | BLACK SQUARE BUTTON | OMEGA FUSIBILI | KP 511 28 A0BB | BLACK SQUARE BUTTON | 1 | PCE | JX40000040 |
| | X1 | TERMINAL STRIP | PHOENIX | 3031128 | TERMINAL TYPE ST 1.5-TWIN | 4 | PCE | EC4000005155 |
| | X1 | TERMINAL STRIP | PHOENIX | 3031144 | TERMINAL TYPE ST 1.5-TWIN-PE | 1 | PCE | EC4000005224 |
| | MS1 | MICROSWITCH | OMRON | SS-10GLT | MICRO INTERRUTTORE DI SICUREZZA | 1 | PCE | |

| REVISION | | | DATE | 13/06/2017 |
|---|---|---|---|---|
| LAST | DATE | BY | DRAW. | FB1 |
| B | 01/12/2017 | FF1 | CHECK | GP1 |
| | | | APPR. | MM |

JONIX

MATERIALS

70MICF

2F

HF620R3535

TOTAL SHEET 8

CONTINUE 8

SHEET 7

# REVISIONS LIST

| REVISION | DATE | MODIFICATIONS | BY |
|---|---|---|---|
| / | 13/06/2017 | FIRST EMISSION | FB1 |
| A | 29/06/2017 | GENERAL REVISION | DP1 |
| B | 01/12/2017 | ON/OFF SWITCH REVISION AND MICROSWITCH ADDED | FF1 |

| REVISION | | | DATE | 13/06/2017 |
|---|---|---|---|---|
| LAST | DATE | BY | DRAW. | FB1 |
| B | 01/12/2017 | FF1 | CHECK | DP1 |
| | | | APPR. | MM |

JONIX

REVISIONS LIST

70MICF
2F

HF620R3535

TOTAL SHEET 8
CONTINUE
SHEET 8

# JONIX

Manufactured by HiRef S.p.a.
Viale Spagna, 31/33
35020 Tribano (Padova) Italy
tel: ++39 049 9588511
fax: ++39 049 9588522
web: www.hiref.it
e@mail: info@hiref.it

| | |
|---|---|
| Serie | 70MICF |
| Model | 4F |

| | | | |
|---|---|---|---|
| Drawing code | HF620R3569 | Controller | CPT07616 |

| | | |
|---|---|---|
| Power supply | 230V/1~/50Hz+N | – |
| Auxiliary supply | 24VAC | – |

| | | | | | |
|---|---|---|---|---|---|
| Created by | FB1 | Revision by | FF1 | Index | A |
| Date | 12/07/2017 | On | 01/12/2017 | | |

| | |
|---|---|
| Max power (kW) | SEE TABLE ON PAGE 2 |
| FLA (A) | SEE TABLE ON PAGE 2 |
| LRA (A) | SEE TABLE ON PAGE 2 |
| Main protection | SEE TABLE ON PAGE 2 |

| REVISION | | | DATE | 12/07/2017 |
|---|---|---|---|---|
| LAST | DATE | BY | DRAW. | FB1 |
| – | – | – | CHECK | GP1 |
| | | | APPR. | MM |

JONIX

SUMMARY

70MICF
4F

HF620R3569

TOTAL SHEET 8
CONTINUE 2
SHEET 1

REFERENCE NORMATIVE EN 60204

| MODEL | OPERATION | POWER SUPPLY | MAX ABSORBED POWER (VA) | MAX ABSORBED CURRENT (A) | LRA (A) | MAIN SUGGEST PROTECTION gG FUSE TYPE | MIN SUGGEST CROSS SECTION LINE (mm) VS MAX LENGTH (m) AIR TEMPERATURE 30°C - MULTICORE CABLE - CABLE INSIDE TUBE ON AIR | | | |
|---|---|---|---|---|---|---|---|---|---|---|
| | | | | | | | PVC INSULATED | | EPR (G7-G10) INSULATED | |
| | | | | | | | CABLE WORKING TEMPERATURE 70°C | MAX LENGHT VOLTAGE DROP<4% | CABLE WORKING TEMPERATURE 90°C | MAX LENGHT VOLTAGE DROP <4% |
| 70MICF4F | / | LINE | 67 | 0,29 | / | 2,5 | 1,5 | 1050 | 1,5 | 1050 |

| REVISION | | | DATE | 12/07/2017 |
|---|---|---|---|---|
| LAST | DATE | BY | DRAW. | FB1 |
| A | 01/12/2017 | FF1 | CHECK | GP1 |
| | | | APPR. | MM |

JONIX

REFERENCE NORMATIVE EN 60204

70MICF
4F

HF620R3569

TOTAL SHEET 8
CONTINUE 3
SHEET 2

# UNIT CONNECTIONS

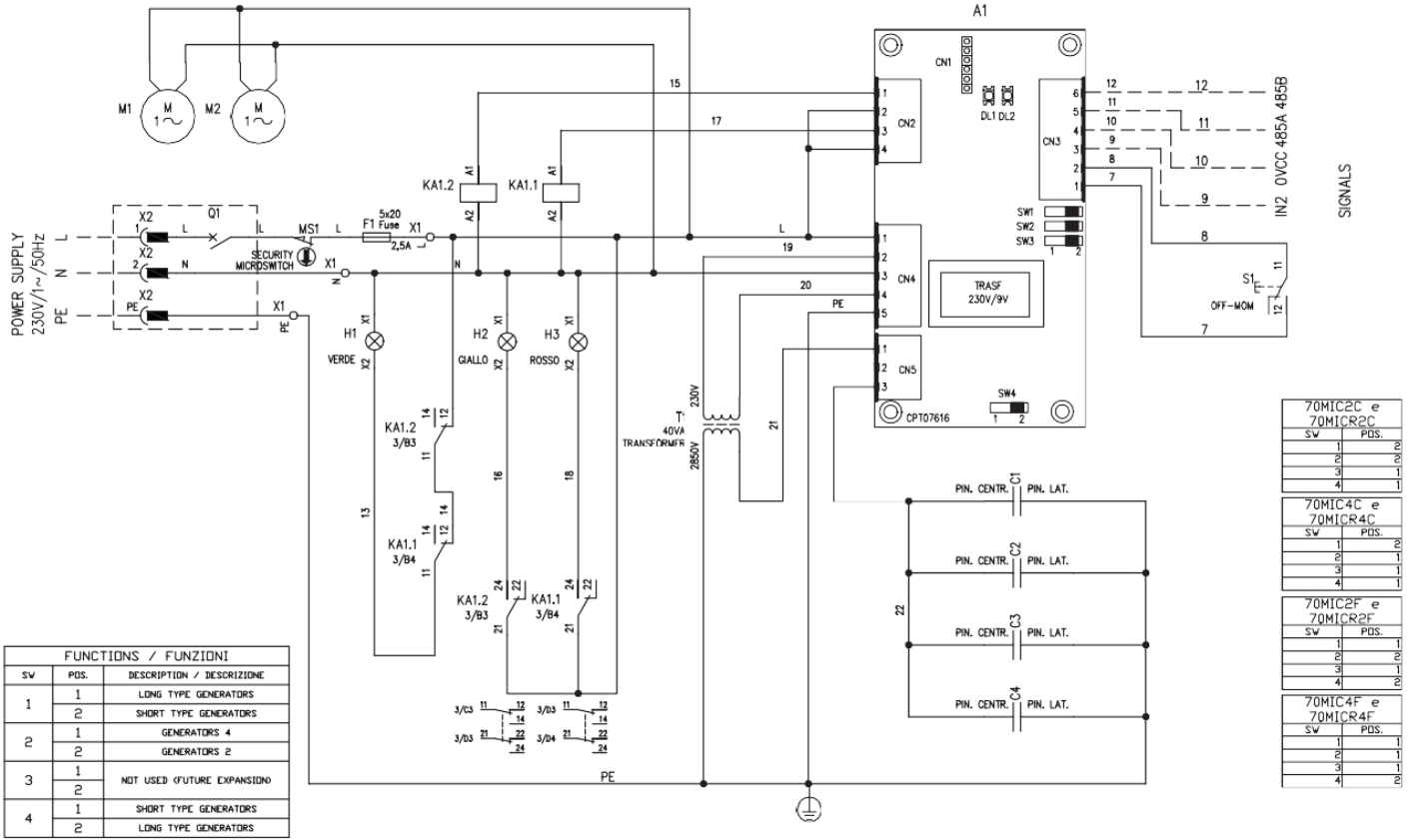


| FUNCTIONS / FUNZIONI | | |
|---|---|---|
| SW | POS. | DESCRIPTION / DESCRIZIONE |
| 1 | 1 | LONG TYPE GENERATORS |
| | 2 | SHORT TYPE GENERATORS |
| 2 | 1 | GENERATORS 4 |
| | 2 | GENERATORS 2 |
| 3 | 1 | NOT USED (FUTURE EXPANSION) |
| | 2 | |
| 4 | 1 | SHORT TYPE GENERATORS |
| | 2 | LONG TYPE GENERATORS |

| 70MIC2C e 70MICR2C | |
|---|---|
| SW | POS. |
| 1 | 2 |
| 2 | 2 |
| 3 | 1 |
| 4 | 1 |

| 70MIC4C e 70MICR4C | |
|---|---|
| SW | POS. |
| 1 | 2 |
| 2 | 1 |
| 3 | 1 |
| 4 | 1 |

| 70MIC2F e 70MICR2F | |
|---|---|
| SW | POS. |
| 1 | 1 |
| 2 | 2 |
| 3 | 1 |
| 4 | 2 |

| 70MIC4F e 70MICR4F | |
|---|---|
| SW | POS. |
| 1 | 1 |
| 2 | 1 |
| 3 | 1 |
| 4 | 2 |

| REVISION | | | DATE | 12/07/2017 |
|---|---|---|---|---|
| LAST | DATE | BY | DRAW. | FB1 |
| A | 01/12/2017 | FF1 | CHECK | GP1 |
| | | | APPR. | MM |

JONIX

UNIT CONNECTIONS

70MICF 4F

HF620R3569

TOTAL SHEET 8
CONTINUE 4
SHEET 3

# UNIT LAYOUT

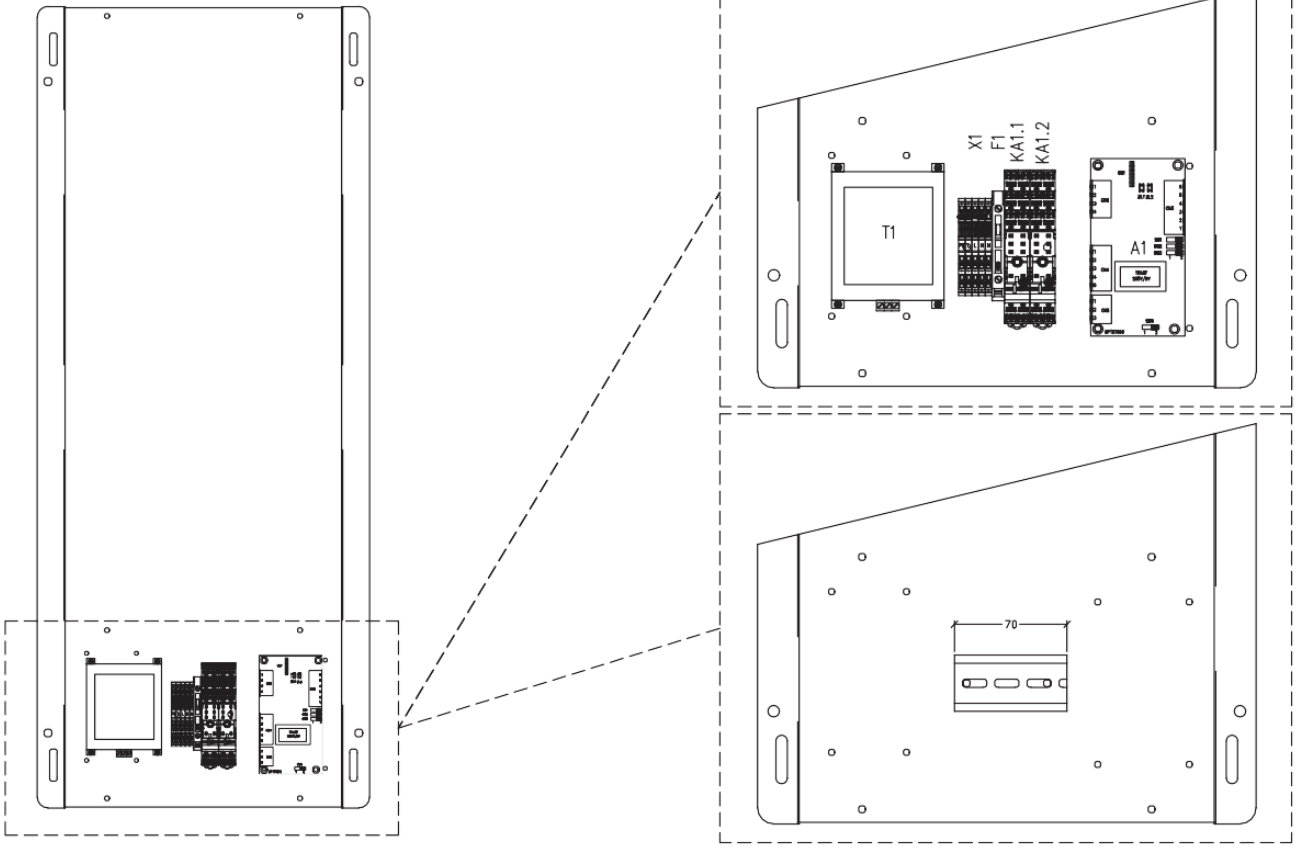


| REVISION | | | DATE | 12/07/2017 |
|---|---|---|---|---|
| LAST | DATE | BY | DRAW. | FB1 |
| A | 01/12/2017 | FF1 | CHECK | GP1 |
| | | | APPR. | MM |

JONIX

UNIT LAYOUT

70MICF
4F

HF620R3569

TOTAL SHEET 8
CONTINUE 5
SHEET 4

# UNIT LAYOUT

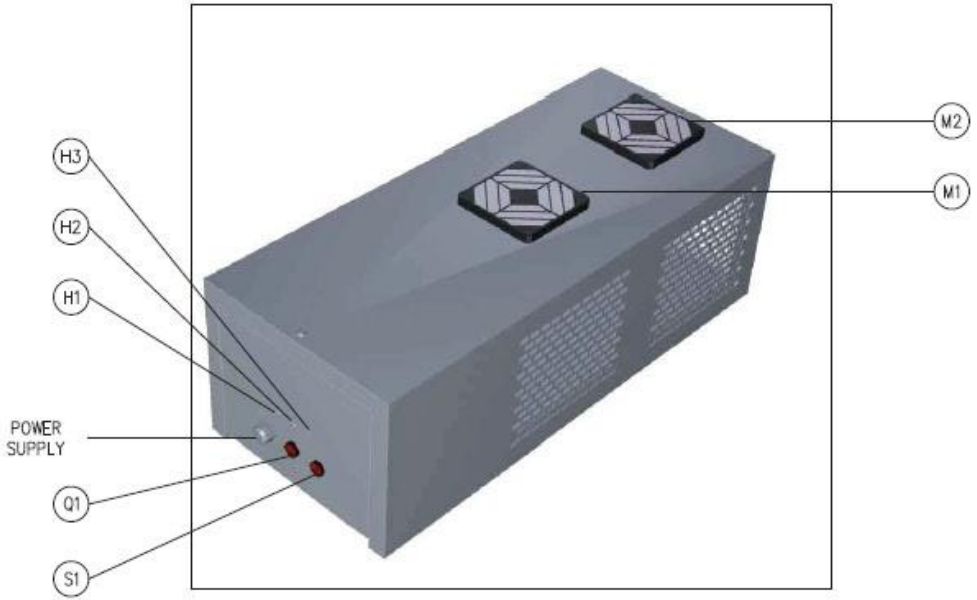


| REVISION | | | DATE | 12/07/2017 |
|---|---|---|---|---|
| LAST | DATE | BY | DRAW. | FB1 |
| A | 01/12/2017 | FF1 | CHECK | GP1 |
| | | | APPR. | MM |

JONIX

UNIT LAYOUT

70MICF
4F

HF620R3569

TOTAL SHEET 8
CONTINUE 6
SHEET 5

# UNIT LAYOUT

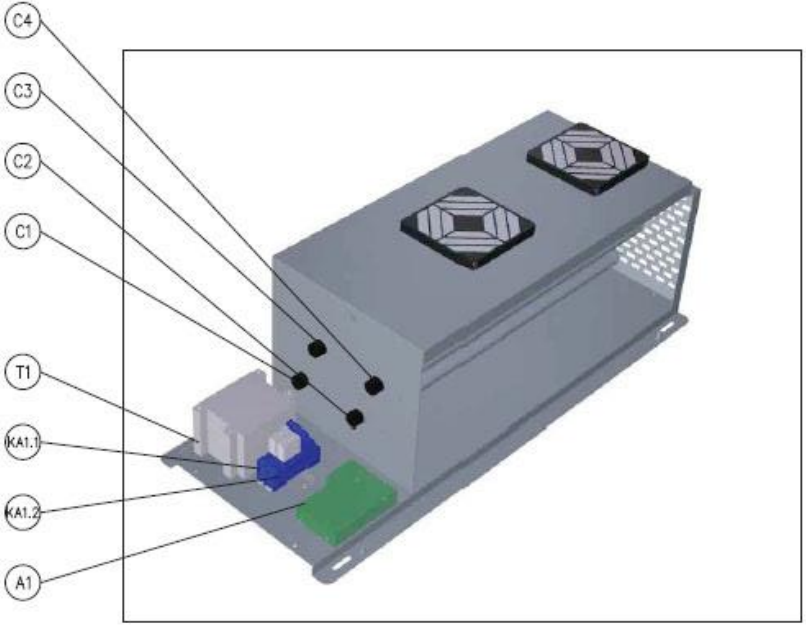


| REVISION | | | DATE | 12/07/2017 |
|---|---|---|---|---|
| LAST | DATE | BY | DRAW. | FB1 |
| A | 01/12/2017 | FF1 | CHECK | GP1 |
| | | | APPR. | MM |

JONIX

UNIT LAYOUT

70MICF
4F

HF620R3569

TOTAL SHEET 8
CONTINUE 7
SHEET 6

# ELECTRICAL CONNECTION MATERIALS

| | SYMBOL | FUNCTION | BRAND | CODE | DESCRIPTION | QUANTITY | M.U. | HF CODE |
|---|---|---|---|---|---|---|---|---|
| C/L | A1 | SENSING BOARD | JONIX | CPT07616 | SENSING BOARD | 1 | PCE | HF11000814 |
| C/L | C1/C2/C3/C4 | CAPACITOR | JONIX | 70CONDTIPOD | CAPACITOR | 4 | PCE | 70CONDTIPOD |
| | F1 | FUSE | – | – | FUSE 2,5A 5x20 | 1 | PCE | HF40000778 |
| C/L | T1 | TRANSFORMER | P.M.A. | JX40000010 | TRANSFORMER VIN=230V VOUT=2850V P=40VA | 1 | PCE | EC4000010016 |
| | KA1.1 / KA1.2 | SOCKET RELAY | FINDER | FIN95P5SMA | SOCKET FOR RELAYS SERIES 40 | 2 | PCE | EC4000010175 |
| | KA1.1 / KA1.2 | RELAY | FINDER | FIN405282300000 | RELAY 230Vac/8A WITH 2 CONTACTS | 2 | PCE | EC4000007034 |
| | H1 | GREEN LED LAMP | ARTELETA | 50082312 | GREEN LED LAMP 230V | 1 | PCE | JX40000037 |
| | H2 | YELLOW LED LAMP | ARTELETA | 50082313 | YELLOW LED LAMP 230V | 1 | PCE | JX40000038 |
| | H3 | RED LED LAMP | ARTELETA | 50082311 | RED LED LAMP 230V | 1 | PCE | JX40000036 |
| | Q1 | RED BRIGHT SWITCH | OMEGA FUSIBILI | KB 135 48 B2BR | RED BRIGHT SWITCH | 1 | PCE | JX40000039 |
| | S1 | BLACK SQUARE BUTTON | OMEGA FUSIBILI | KP 511 28 A0BB | BLACK SQUARE BUTTON | 1 | PCE | JX40000040 |
| | X1 | TERMINAL STRIP | PHOENIX | 3031128 | TERMINAL TYPE ST 1.5-TWIN | 4 | PCE | EC4000005155 |
| | X1 | TERMINAL STRIP | PHOENIX | 3031144 | TERMINAL TYPE ST 1.5-TWIN-PE | 1 | PCE | EC4000005224 |
| | MS1 | MICROSWITCH | OMRON | SS-10GLT | MICRO INTERRUTTORE DI SICUREZZA | 1 | PCE | |

| REVISION | | | DATE | 12/07/2017 |
|---|---|---|---|---|
| LAST | DATE | BY | DRAW. | FB1 |
| A | 01/12/2017 | FF1 | CHECK | GP1 |
| | | | APPR. | MM |

JONIX

MATERIALS

70MICF
4F

HF620R3569

TOTAL SHEET 8
CONTINUE 8
SHEET 7

# REVISIONS LIST

| REVISION | DATE | MODIFICATIONS | BY |
|---|---|---|---|
| / | 12/07/2017 | FIRST EMISSION | FB1 |
| A | 01/12/2017 | ON/OFF SWITCH REVISION AND MICROSWITCH ADDED | FF1 |

| REVISION | | | DATE | 12/07/2017 |
|---|---|---|---|---|
| LAST | DATE | BY | DRAW. | FB1 |
| A | 01/12/2017 | FF1 | CHECK | GP1 |
| | | | APPR. | MM |

JONIX

REVISIONS LIST

70MICF
4F

HF620R3569

TOTAL SHEET 8
CONTINUE
SHEET 8

# JONIX

pure living


JONIX

support@jonixair.com
www.jonixair.com

**Registruota buveinė**
Viale Spagna 31/33
35020 Tribano (PD) - Italija
tel. +39 049 9588511
fax +39 049 9588522

**Mokslinis štabas**
via Tegulaia 10/b 56121 Pisa - Italija
tel +39 050 985165

**Veiklos skyrius**
per Romagnoli 12/a
40010 Bentivoglio (BO) Italija


JX61GR0003-R02